Ремонт стиральных машин http://rembitteh.ru/ +7 (495) 215-14-41 +7 (903) 722-17-03

Miele

SOFTRONIC

Инструкция по эксплуатации Автоматическая стиральная машина W 3627 WPS

До установки, подключения и подготовки машины к работе **обязательно** прочтите данную инструкцию по эксплуатации.
Вы обезопасите себя и предотвратите повреждения прибора.

RU UA

M.-Nr. 06 618 080

http://rembitteh.ru/

Ремонт стиральных машин http://rembitteh.ru/ +7 (495) 215-14-41 +7 (903) 722-17-03

Ваш вклад в защиту окружающей среды

Утилизация транспортной упаковки

Упаковка защищает стиральную машину от повреждений при транспортировке. Материалы, используемые при изготовлении упаковки, выбраны исходя из соображений безопасности для окружающей среды и возможности технической утилизации и могут быть переработаны.

Возвращение упаковки для ее вторичной переработки приводит к экономии сырья и уменьшению количества отходов.

Просим Вас по возможности сдать упаковку в пункт приема вторсырья.

Утилизация отслужившего прибора

Отслужившие электрические и электронные приборы часто содержат ценные компоненты. В то же время материалы приборов содержат вредные вещества, необходимые для работы и безопасности техники. При неправильном обращении с отслужившими приборами или их попадании в бытовой мусор такие вещества могут нанести вред здоровью человека и окружающей среде. Поэтому не рекомендуется выбрасывать отслужившие приборы вместе с обычным бытовым мусором.

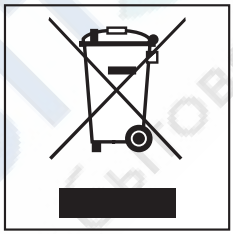

Рекомендуем Вам сдать отслуживший прибор в пункт приема и утилизации электрических и электронных приборов.

До момента отправления на утилизацию отслуживший прибор должен храниться в безопасном для детей состоянии. Информация об этом представлена в настоящей инструкции в главе "Указания по безопасности и предупреждения".

http://rembitteh.ru/

Содержание

Ваш вклад в защиту окружающей среды . . . 2
Утилизация транспортной упаковки . . . 2
Утилизация отслужившего прибора . . . 2
Указания по безопасности и предупреждения . . . 6
Управление стиральной машиной . . . 10
Панель управления . . . 10
Принцип работы дисплея . . . 11
Первый ввод в эксплуатацию . . . 12
Установка языка для индикации на дисплее . . . 12
Установка текущего времени . . . 12
Напоминание о транспортировочном креплении . . . 12
Установка нулевой точки отсчета сенсора загрузки . . . 13
Экологичная стирка . . . 14
Расход электроэнергии и воды . . . 14
Моющие средства . . . 14
Правильный выбор дополнительных функций (Замачивание, Предварит. стирка, Короткая) . . . 14
Если белье будет сушиться в сушильной машине . . . 14
Правильное проведение стирки . . . 15
Краткая инструкция . . . 15
Дополнительные функции . . . 20
Предварительная стирка . . . 20
Замачивание . . . 20
Короткая . . . 20
Больше воды . . . 20
Отжим . . . 21
Скорость вращения барабана при последнем отжиме . . . 21
Отжим с полосканием . . . 21
Отказ от последнего отжима (Без слива) . . . 21
Отказ от отжима с полосканием и последнего отжима (Без отжима) . . . 21
Отсрочка старта . . . 22
Обзор программ . . . 23
Выполнение программы . . . 26
Изменение хода программы . . . 28
Отмена программы . . . 28
Остановка выполнения программы . . . 28
Изменение программы . . . 28

Ремонт стиральных машин http://rembitteh.ru/ +7 (495) 215-14-41 +7 (903) 722-17-03

Добавление или извлечение белья 29
Защитная блокировка 29
Моющие средства 30
Правильный выбор моющих средств 30
Моющие средства 31
Смягчитель воды 31
Составное моющее средство 31
Ополаскиватель, добавка для придания формы или жидкий крахмал 32
Автоматическое использование добавок 32
Отдельное использование ополаскивателя или добавки для придания формы 32
Отдельное накрахмаливание 32
Обесцвечивание / окрашивание 32
Чистка и уход 33
Чистка стиральной машины 33
Чистка кюветы для моющего средства и добавок по уходу за бельем 33
Чистка фильтра в системе подачи воды 34
Помощь при неисправностях 35
Что делать, если 35
Не запускается никакая программа стирки 35
Дисплей показывает сообщение о неисправности 36
Неполадки при определении загрузки или установки нулевой точки сенсора . 37
Общие проблемы с автоматической стиральной машиной 38
Неудовлетворительный результат стирки 39
Дверца люка не открывается нажатием кнопки Дверца 40
Открывание дверцы загрузочного люка при засорении слива и/или отсутствии электропитания 41
Засорение слива 41
Открывание дверцы загрузочного люка 42
Замена лампочки освещения барабана 43
Сервисная служба 44
Ремонтные работы 44
Обновление программ (модернизация) 44
Условия гарантии и гарантийный срок 44
Принадлежности, приобретаемые дополнительно 44
Сертификат 44
Срок службы 44

http://rembitteh.ru/

Установка и подключение 45
Вид спереди 45
Вид сзади 46
Поверхность для установки 47
Установка стиральной машины 47
Удаление транспортировочного крепления 47
Установка транспортировочного крепления 49
Выравнивание машины 50
Выворачивание и закрепление ножек 50
Установка стиральной и сушильной машин в колонну 51
Система защиты от протечек воды Miele 52
Подача воды 53
Слив воды 55
Подключение к электросети 56
Параметры расхода 57
Указание для сравнительных испытаний: 57
Технические данные 58
Меню Установки 60
Язык 60
Текущее время 60
Аква плюс 61
Щадящий режим 61
Охлажд. раствора 61
Электронный замок 62
Температура 63
Зуммер 63
Подтвержд. сигнал 63
Контрастность 63
Яркость 63
Режим ожидания 64
Память 64

РемБытТех Ремонт и установка бытовой техн

+7 (495) 215-14-41
Ремонт стиральных машин http://rembitteh.ru/ +7 (903) 722-17-03

Указания по безопасности и предупреждения

Обязательно прочтите данную инструкцию по эксплуатации перед первым включением стиральной машины. В ней содержатся важные указания по безопасности, использованию и техническому обслуживанию стиральной машины. Этим Вы защитите себя от возможных травм и сможете избежать повреждений стиральной машины. Сохраните, пожалуйста, настоящую инструкцию по эксплуатации и при возможности передайте ее следующему владельцу стиральной машины.

Надлежащее использование

Стиральная машина предназначена исключительно для стирки текстильных изделий, на этикетке по уходу которых производителем декларировано, что они подходят для стирки в стиральных машинах. Использование машины в других целях может быть опасным. Производитель не несет ответственности за возможные повреждения, причиной которых является ненадлежащее использование или неправильная эксплуатация стиральной машины.

Техническая безопасность

Проверьте стиральную машину перед установкой на наличие внешних видимых повреждений. Поврежденную стиральную машину запрещается устанавливать и вводить в эксплуатацию.

Перед подключением стиральной машины обязательно сопоставьте параметры подключения (предохранитель, напряжение, частота), приведенные на типовой табличке, с данными сети электропитания. Если возникают сомнения, проконсультируйтесь у специалиста-электромонтажника.

Электрическая безопасность стиральной машины гарантирована только в том случае, если она подключена к системе защитного заземления, выполненной в соответствии с предписаниями. Является исключительно важным, чтобы было соблюдено это основополагающее условие обеспечения электробезопасности, а в случае сомнений проверено специалистом-электромонтажником. Производитель не будет нести ответственности за повреждения, причиной которых является отсутствующее или оборванное защитное заземление.

http://rembitteh.ru/

Ремонт стиральных машин http://rembitteh.ru/ +7 (495) 215-14-41 +7 (909) 722-17-03

Указания по безопасности и предупреждения

Из соображений безопасности запрещается использовать для подключения кабели-удлинители (опасность возгорания вследствие перегрева).

Стиральная машина отвечает нормам технической безопасности. Неквалифицированный ремонт может стать для потребителя причиной непредусмотренных опасностей, за которые производитель не может нести ответственности. Ремонтные работы могут проводиться только авторизованными фирмой Miele организациями.

В случае повреждения или при чистке и уходе стиральная машина может считаться отсоединенной от электросети только в том случае, если:

– отсоединена от розетки сетевая вилка стиральной машины, или
– выключен защитный автомат на электрощитке, или
– полностью вывернут предохранитель на электрощитке.

РемБытТех Ремонт и установка бытовой техн

http://rembitteh.ru/

Ремонт стиральных машин http://rembitteh.ru/ +7 (495) 215-14-41 +7 (998) 722-17-03

Указания по безопасности и предупреждения

Система защиты от протечек Miele защищает машину от повреждений, только если выполнены следующие условия:

– Надлежащим образом выполнено подключение воды и электропитания.

– При установленных неисправностях стиральная машина должна быть незамедлительно отремонтирована.

Вышедшие из строя детали и узлы должны заменяться только на оригинальные детали Miele. Только при использовании этих деталей производитель гарантирует, что в полном объеме будут выполнены требования по технике безопасности.

При повреждении сетевого кабеля его замена должна выполняться специалистом авторизованного сервисного центра Miele, т.к. в этом случае обеспечивается безопасность для пользователя.

Эксплуатация

Установку и ввод в эксплуатацию машины на нестационарных объектах (например, на судах) могут выполнять только организации или специалисты при условии обеспечения ими безопасной эксплуатации машины.

Не устанавливайте стиральные машины в помещениях, где существует опасность промерзания. Замерзшие шланги могут прорваться или лопнуть, а надежность электроники при температурах ниже 0 градусов снижается.

Перед вводом в эксплуатацию необходимо снять транспортировочное крепление на обратной стороне стиральной машины (см. главу "Установка и подключение" раздел "Удаление транспортировочного крепления"). В противном случае при выполнении отжима неснятое крепление может повредить стиральную машину и стоящую рядом мебель/оборудование.

Перед длительным отсутствием (напр., отпуском) перекройте водопроводный кран, в особенности, если вблизи от стиральной машины в полу отсутствует слив (водосток).

Опасность залива водой!
Убедитесь перед навешиванием сливного шланга на раковину, что слив воды происходит достаточно быстро. Зафиксируйте сливной шланг во избежание его сползания. Силой обратной отдачи сливающейся воды незакрепленный шланг может быть вытолкнут из раковины.

Следите за тем, чтобы в стиральную машину не попадали инородные тела (например, гвозди, иголки, монеты, канцелярские скрепки). Эти инородные тела могут повредить элементы конструкции машины (например, бак, барабан). В свою очередь поврежденные элементы конструкции могут впоследствии при стирке стать причиной повреждения белья.

http://rembitteh.ru/

Ремонт стиральных машин http://rembitteh.ru +7 (495) 215-14-41 +7 (800) 700-17-03

При правильной дозировке моющего средства не требуется очищать машину от накипи. Если все же в Вашей стиральной машине образовался настолько сильный известковый налет, что очистка необходима, применяйте специальное средство для удаления накипи с анти-коррозионным действием. Такие средства Вы можете приобрести, обратившись в торговую организацию Miele или сервисную службу Miele. Следует строго придерживаться инструкции по применению средств для удаления известкового налета.

Белье, обработанное растворителем, перед стиркой необходимо тщательно прополоскать чистой водой.

Ни в коем случае не применяйте в стиральной машине моющие средства, содержащие растворители (например, бензин). Возможно повреждение конструктивных элементов машины и выделение ядовитых паров. Опасность возгорания и взрыва!

Разрешается использование специальных красителей для автоматических стиральных машин только в бытовых целях. Строго соблюдайте указания по применению фирмы-изготовителя.

Обесцвечивающие средства могут содержать соединения серы и, следовательно, вызывать коррозию. Не допускается использование обесцвечивающих средств в автоматических стиральных машинах.

Если у Вас есть дети

Не оставляйте без надзора детей, если они находятся вблизи стиральной машины. Никогда не позволяйте детям играть со стиральной машиной.

Если Вы стираете при высоких температурах, помните о том, что смотровое стекло загрузочного люка сильно нагревается. Поэтому не позволяйте детям во время стирки прикасаться к смотровому стеклу.

Использование принадлежностей

В прибор могут быть установлены или встроены только такие дополнительные принадлежности, которые поставляются исключительно фирмой Miele.
При установке и встраивании других деталей будет утрачено право на гарантийное обслуживание, а также может произойти потеря гарантированного качества работы прибора.

Перед утилизацией отслужившего прибора

Выньте сетевую вилку из розетки. Приведите кабель сетевого питания и вилку в нерабочее состояние. Таким образом Вы предотвратите возможность несанкционированного ввода в эксплуатацию стиральной машины.

http://rembitteh.ru/

Ремонт стиральных машин http://rembitteh.ru
+7 (495) 215-14-41
+7 (903) 722-17-03

Панель управления

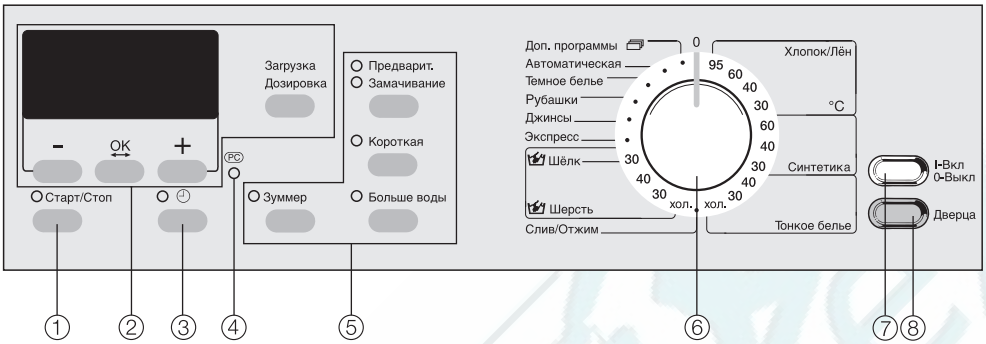

① **Кнопка *Старт/Стоп***
Служит для запуска выбранной программы стирки и прерывания выполняемой программы.

② **Дисплей с кнопками –, OK, + и кнопкой *Загрузка/Дозировка***
Более подробная информация приведена на следующей странице.

③ **Кнопка ◷**
Для выбора функции отсрочки старта.

④ **Оптический интерфейс PC**
Служит для специалиста сервисной службы местом подключения компьютера при проведении техобслуживания (в том чисте для обновления программ).

⑤ **Кнопки *Дополнительные функции***
Для программ стирки могут быть выбраны различные дополнительные функции.

⑥ **Переключатель программ**
Служит для выбора программы стирки и относящейся к ней температуры. Переключатель можно поворачивать вправо или влево.

⑦ **Кнопка *I-Вкл/0-Выкл***
Для включения и выключения стиральной машины

⑧ **Кнопка *Дверца***
открывает дверцу люка.

http://rembitteh.ru/

Принцип работы дисплея

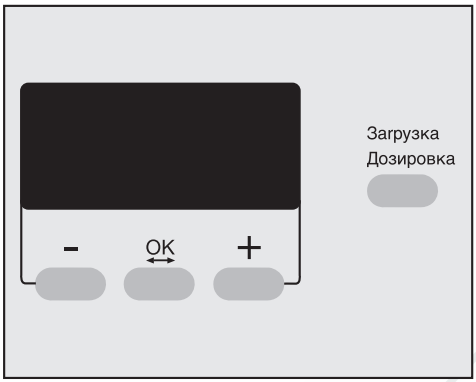

Кнопка – / +
Ддля изменения параметров, которые высвечиваются на дисплее:

– уменьшает параметр или перемещает курсор вверх.

+ увеличивает параметр или перемещает курсор вниз.

Кнопка OK
Используется для подтверждения выбранного значения и выбора следующего параметра.

Кнопка *Загрузка, Дозировка*
Служит для индикации загрузки белья и дозировки моющего средства.

Выбор программ с помощью дисплея

При установке переключателя в положение *Доп. программы* Вы можете выбрать следующие программы:

– Спортивное белье

– Верхняя одежда

– Пропитка

– Гардины

– Подушки

– Доп. полоскание

– Накрахмал.

Выбор установок

Следующие установки выполняются с помощью дисплея:

– выбор скорости последнего отжима

– выбор температуры стирки в программах: *Экспресс*, *Джинсы*, *Темное белье*, *Автоматическая*, *Спортивное белье*, *Верхняя одежда*, *Гардины* и *Подушки*

– продолжительность замачивания

– функция отсрочки старта

Дополнительная индикация

– время выполнения программы стирки

– текущее время

Кроме этого, с помощью дисплея можно управлять меню *Установки* ⚑.

Ремонт стиральных машин http://rembitteh.ru/
+7 (495) 215-14-41
+7 (903) 722-17-03

Перед первым вводом в эксплуатацию прибор необходимо правильно установить и подключить. Учитывайте указания, приведенные в главе "Установка и подключение".

Стиральная машина оснащена сенсором, который определяет, сколько белья находится в барабане. В соответствии с количеством белья Вы сможете дозировать моющее средство. Чтобы сенсор загрузки работал безукоризненно, процесс первой стирки должен выполняться без белья и без стирального порошка.

- Откройте водопроводный кран.
- Нажмите кнопку *Вкл*/*Выкл*.

Если стиральная машина включается в первый раз, то на дисплее появляется текст приветствия.

Текст приветствия больше не появится, если будут проведены действия по первому вводу в эксплуатацию или будет полностью выполнен цикл стирки продолжительностью более 1 часа.

Через несколько секунд индикация на дисплее переходит в меню установки языка.

Установка языка для индикации на дисплее

- Выберите нужный язык с помощью кнопок **–** и **+** и подтвердите выбор кнопкой OK.

Установка текущего времени

Индикация на дисплее переключается на меню установки текущего времени.

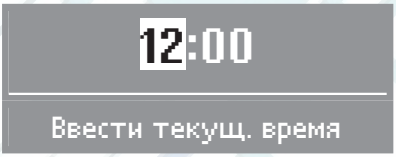

- Установите кнопками **–** и **+** значение часа и подтвердите его кнопкой OK. Теперь Вы можете установить минуты. После подтверждения ввода минут индикация на дисплее переключается в режим напоминания о транспортировочном креплении.

Напоминание о транспортировочном креплении

Транспортировочное крепление должно быть снято перед проведением первой программы стирки для того, чтобы избежать повреждений машины.

- Подтвердите удаление транспортировочного крепления нажатием кнопки OK.

http://rembitteh.ru/

Ремонт стиральных машин http://rembitteh.ru +7 (495) 215-14-41 +7 (903) 722-17-03

Запуск первой программы стирки

Теперь стиральная машина готова к первой программе стирки.

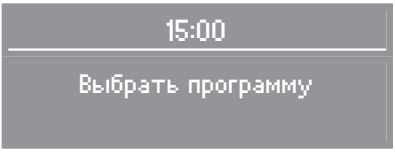

- Поверните переключатель на программу *Хлопок/Лен 60°C*.
- Нажмите кнопку *Старт/Стоп*.
- Поверните переключатель программ на *0* и выключите стиральную машину по окончании цикла стирки.

Первый ввод в эксплуатацию завершен.

После первого ввода в эксплуатацию необходимо снова установить нулевую точку сенсора загрузки; это выполняется так же, как на домашних весах.

Установка нулевой точки отсчета сенсора загрузки

- Включите стиральную машину.
- Откройте дверцу люка.
- Поверните переключатель программ на *Хлопок/Лен 95°C*.
- Нажмите кнопку *Загрузка/Дозировка*, чтобы на дисплее появилось следующее сообщение:

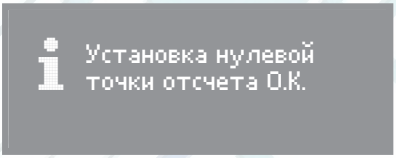

- Поверните переключатель программ на *0* и выключите стиральную машину.

http://rembitteh.ru/

Ремонт стиральных машин http://rembitteh.ru/ +7 (495) 215-14-41 +7 (903) 722-17-03

Расход электроэнергии и воды

– Используйте возможность максимальной загрузки машины в соответствующей программе стирки. Расход электроэнергии и воды в расчете на общее количество белья будет в этом случае самым оптимальным.

– Используйте программы *Автоматическая* и *Экспресс* для небольших партий белья.

– При неполной загрузке в программе *Хлопок/Лен* функция автоматического контроля загрузки обеспечит сокращение потребления воды, времени и электроэнергии. Вследствие этого в течение стирки возможна коррекция индикации времени, оставшегося до окончания программы.

– Используйте вместо программы *Хлопок/Лен 95°C* программу *Хлопок/Лен 60°C*. Таким образом Вы сэкономите от 35% до 45% электроэнергии. Для отстирывания большинства загрязнений такой программы будет достаточно. Для въевшихся или застарелых загрязнений используйте дополнительную функцию *Замачивание*.

Моющие средства

– Рекомендуется использовать моющее средство в количестве, указанном на упаковке.

– При стирке небольшого количества белья уменьшайте дозировку моющего средства. При этом используйте кнопку *Загрузка / дозировка*.

Правильный выбор дополнительных функций (Замачивание, Предварит. стирка, Короткая)

Выбирайте для:

– слабозагрязненных текстильных изделий без заметных пятен программу стирки с дополнительной функцией *Короткая*.

– средне- и сильнозагрязненных изделий с заметными пятнами программу стирки без дополнительных функций.

– очень сильно загрязненных изделий программу стирки с дополнительной функцией *Замачивание*.

– текстильных изделий с большими загрязнениями (например, от пыли, песка) функцию *Предварительная*.

– Используйте функцию *Замачивание* вместо функции *Предварительная стирка*. Для замачивания и последующей основной стирки используется один и тот же моющий раствор.

Если белье будет сушиться в сушильной машине

– Для экономии электроэнергии при сушке выбирайте максимальную скорость отжима, допустимую для выбранной программы стирки.

http://rembitteh.ru/

Краткая инструкция

Обозначенные цифрами (❶, ❷, ❸, . . .) действия при эксплуатации стиральной машины Вы можете использовать в качестве краткой инструкции.

❶ Подготовка белья

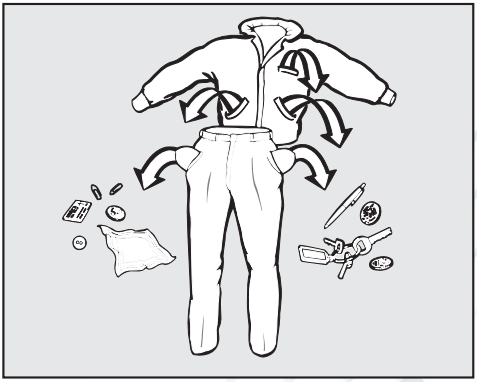

■ Освободите карманы.

⚠ Посторонние предметы (например, иголки, монеты, канцелярские скрепки) могут повредить текстильные изделия и детали машины.

Предварительная обработка пятен

■ Перед началом стирки удалите с текстильных изделий пятна, если они есть, по возможности, пока они еще свежие. Промокните пятна салфеткой из некрасящейся ткани. Не тереть!

⚠ Ни в коем случае не используйте в стиральной машине химические (содержащие растворители) чистящие средства!

Сортировка белья

■ Рассортируйте текстильные изделия по цвету и символам, содержащимся на этикетках по уходу (на воротничке или в боковом шве).

Темные текстильные изделия часто немного "линяют" при первых стирках. Поэтому, чтобы избежать окрашивания, стирать светлые и темные вещи следует раздельно.

Общие рекомендации

– У гардин: удалить ролики и свинцовую ленту или увязать их в чехол.

– У бюстгальтеров: съемные "косточки" пришить или удалить.

– При стирке джинсов, брюк, трикотажных изделий (например, футболок, трикотажных рубашек): вывернуть изделие наизнанку, если это рекомендует изготовитель.

– Застежки-молнии, крючки и петли перед началом стирки застегнуть.

– Пододеяльники и наволочки застегнуть, чтобы в них не попали небольшие предметы одежды.

Не стирайте текстильные изделия, которые **не предназначены для стирки** (символ по уходу за изделием ⊠).

Ремонт стиральных машин http://remtitb.ru/
+7 (495) 215-14-41
+7 (903) 722-17-03

❷ Включить стиральную машину

Включается освещение барабана.

❸ Выбрать программу

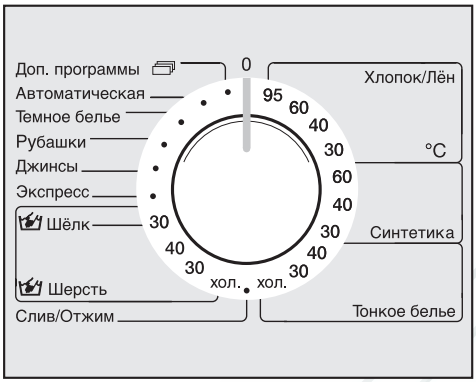

- Выберите нужную программу стирки и температуру с помощью переключателя программ.

На дисплее высвечивается выбранная программа стирки.

Индикация на дисплее переходит в режим выбора программы.

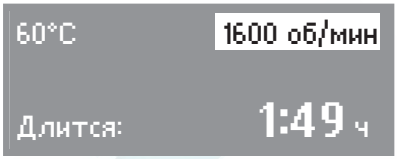

- С помощью кнопок **–** или **+** Вы можете изменить выделенный параметр - скорость отжима.

При выборе пункта *Доп. программы* список этих программ появляется на дисплее.

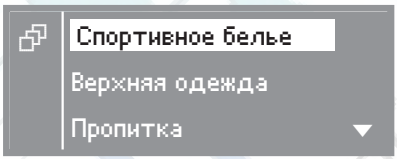

- С помощью кнопок **–** или **+** выделите нужную программу и подтвердите ее кнопкой OK.

Индикация на дисплее переходит в режим выбора программы.

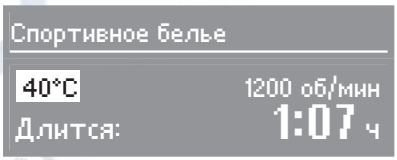

- С помощью кнопок **–** или **+** Вы можете изменить выбранный компонент - температуру. Кнопкой OK Вы подтверждаете температуру и переходите к параметру скорости отжима.

http://rembitteh.ru/

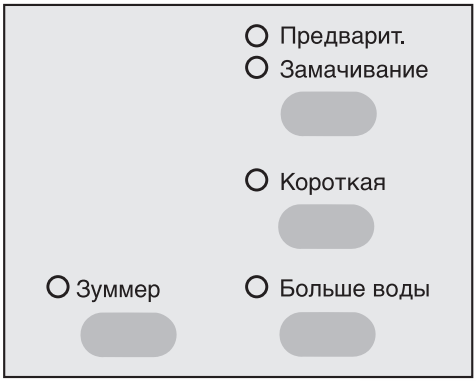

- Выберите нужные функции с помощью кнопок Доп. функции.
- С помощью верхней кнопки выполняется выбор функций в следующей последовательности: *Предварительная* или *Замачивание* или *Предварительная* и *Замачивание* или нет выбора.

Не все дополнительные функции могут быть выбраны для всех программ стирки.

Если какая-либо функция не выбирается, значит, она для данной программы стирки не допустима.

❹ Загрузить белье

- Откройте дверцу люка кнопкой *Дверца*.

Индикация на дисплее переходит в меню загрузки.

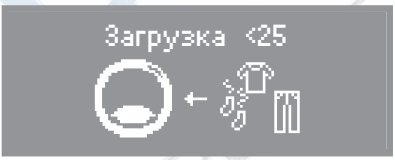

Дисплей показывает с шагом в 25%, сколько белья в процентах от максимальной загрузки для выбранной программы находится в барабане.

- Уложите белье в барабан в разложенном и свободном состоянии. Стирка белья различного размера является более эффективной, изделия лучше распределяются при отжиме.

При максимальной загрузке расход электроэнергии и воды в расчете на общее количество белья будет самым оптимальным. Перегрузка ухудшает результат стирки и способствует образованию складок.

Следите за тем, чтобы белье не защемилось между дверцей и уплотнением.

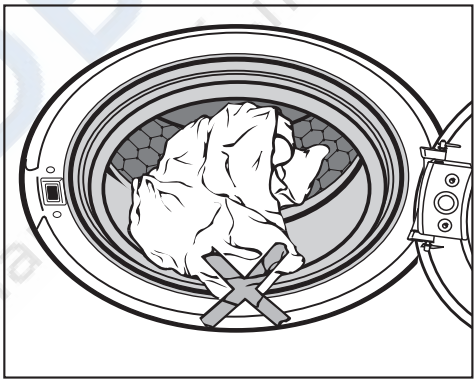

- Закройте дверцу люка легким толчком.

Ремонт стиральных машин http://rembitteh.ru/
+7 (495) 215-14-41
+7 (903) 722-17-03

Правильное проведение стирки

❺ Подача моющих средств

Индикация на дисплее переходит из меню загрузки в меню дозировки.

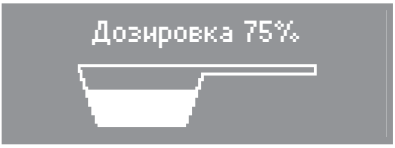

40%	Возьмите чуть менее половины дозы . . .
50%	Возьмите половину дозы . . .
60%	Возьмите чуть более половины дозы . . .
75%	Возьмите три четверти дозы . . .
100%	Возьмите рекомендуемое количество моющих средств

Учитывайте степень загрязненности белья и жесткость воды.

При недостатке моющих средств:

– белье не отстирывается и со временем становится серым и жестким.

– на белье остаются частицы жира.

– на нагревательных элементах образуются отложения извести.

При передозировке моющих средств:

– происходит сильное пенообразование, следствием чего является замедленное движения белья в барабане и плохой результат стирки, полоскания и отжима.

– увеличивается расход воды за счет автоматического включения дополнительного цикла полоскания.

– повышается нагрузка на окружающую среду.

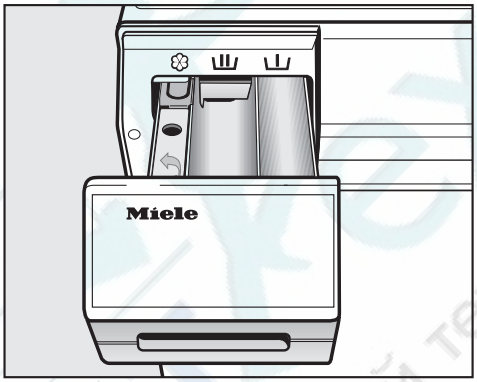

■ Выдвиньте отсек для моющих средств и заполните ячейки моющим средством.

Моющее средство для предварительной стирки ($^1/_4$ рекомендованного общего количества моющего средства)

Моющее средство для основной стирки, включая замачивание

Ополаскиватель, добавка для придания формы или жидкий крахмал

■ Закройте отсек для моющих средств и добавок.

Другую информацию о моющих средствах и их дозировке Вы найдете в главе "Моющие средства".

http://rembitteh.ru/

❻ Запустить выполнение программы

■ Нажмите мигающую кнопку *Старт/Стоп*.

На дисплее появляется предполагаемая продолжительность программы. Обратный отсчет этого времени происходит по минутам. За первые 10 минут стиральная машина устанавливает способность белья впитывать воду. Таким образом, возможно увеличение или уменьшение продолжительности программы.

Дополнительно на дисплей выводится индикация выполнения программы. Стиральная машина информирует Вас о достигнутом отрезке программы.

Освещение барабана выключается после запуска программы.

❼ Завершение программы - вынуть белье

В режиме защиты от сминания на дисплее попеременно появляется индикация:

Защита от сминания

и

Конец программы.
Перед выключением
выньте белье..

■ Поверните переключатель программ в положение *0*.

■ Откройте дверцу люка кнопкой *Дверца*.

■ Достаньте белье.

Не забывайте белье в барабане! При следующей стирке оно может дать усадку или окрасить другое белье.

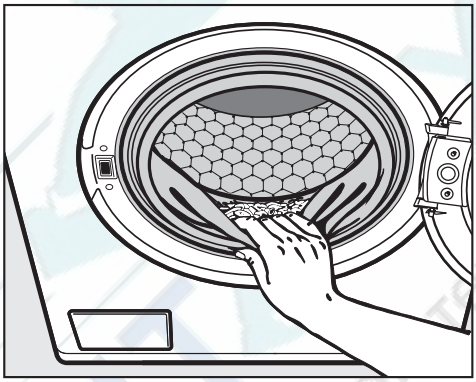

■ Проверьте отсутствие посторонних предметов в области уплотнения люка.

Важно!
Перед выключением стиральной машины **всегда** вынимайте из нее белье. Только в этом случае будет обеспечено безупречное функционирование индикации загрузки.

■ Выключите стиральную машину с помощью кнопки *Вкл/Выкл*.

■ Закройте дверцу люка. В противном случае существует опасность, что в барабан случайно попадут посторонние предметы, которые по недосмотру могут быть также выстираны и при этом испортят белье.

Ремонт стиральных машин http://remmitteh.ru/
+7 (495) 215-14-41
+7 (903) 722-17-03

Дополнительные функции

Вы можете дополнить основные программы стирки, используя кнопки *Дополнительные функции*.

Предварительная стирка

Для стирки текстильных изделий с большими загрязнениями, например, от пыли, песка.

Замачивание

Замачивание требуется для стирки сильнозагрязненных текстильных изделий и изделий с пятнами органического происхождения, например, от крови, жира, какао.

Длительность замачивания может быть выбрана шагами по 30 минут; она может составлять от 30 минут до 6 часов.

Выбор длительности замачивания

- Нажимайте кнопку *дополнительных функций Предварительная*, *Замачивание* несколько раз, пока не загорится индикатор *Замачивание*.

С помощью дисплея теперь Вы сможете выбрать нужную длительность замачивания.

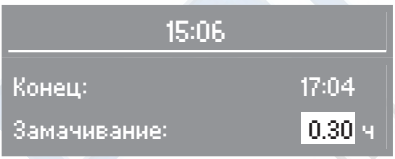

С помощью кнопок **–** и **+** Вы можете ввести нужную продолжительность замачивания. Соответственно этому появится индикация времени окончания процесса стирки. Кнопкой OK подтвердите продолжительность замачивания.

Отмена замачивания

- Нажимайте кнопку *дополнительных функций Предварительная*, *Замачивание* несколько раз, пока не погаснет индикатор Замачивание.

Короткая

Для текстильных изделий с легкими загрязнениями без заметных пятен.

Время основной стирки сокращается.

Больше воды

У стиральной машины в заводской настройке выбор дополнительной функции *Больше воды* позволяет повысить уровень воды при проведении стирки и полоскания.

Вы можете, однако, выбрать и другие установки для функции *Больше воды*. Они описаны в главе "Меню Установки ⚑".

Зуммер

По окончании программы или при остановке полоскания звучит сигнал.

Зуммер звучит до тех пор, пока не будет выключена стиральная машина.

Включенный зуммер остается в активном состоянии во всех программах до тех пор, пока он не будет выключен.

Вы можете изменить громкость зуммера. Это описано в главе "Меню Установки ⚑".

Звучание сигнала, предупреждающего о неполадках, не зависит от того, включен или выключен зуммер.

http://remmitteh.ru/

Скорость вращения барабана при последнем отжиме

Программа	Об/мин
Хлопок/Лен	1600
Синтетика	1200
Тонкое белье	600
Автоматическая	1200
Экспресс	1600
Шерсть	1200
Шелк	400
Темное белье	1200
Джинсы	900
Рубашки	600
Спортивное белье	1200
Верхняя одежда	800
Гардины	600
Подушки	1200
Пропитка	1000
Слив/Отжим	1600
Доп. полоскание	1200
Накрахмаливание	1500

Вы можете уменьшить скорость вращения барабана для последнего отжима. Выбор скорости отжима, превышающей указанную, не возможен.

Отжим с полосканием

Белье отжимается после основной стирки и между циклами полоскания. При уменьшении скорости окончательного отжима скорость отжима с полосканием при известных условиях также уменьшается. В программе *Хлопок/лен* при скорости вращения барабана менее 700 об/мин добавляется дополнительный цикл полоскания.

Отказ от последнего отжима (Без слива)

■ Выберите установку *Без слива*. После последнего цикла полоскания текстильные изделия останутся в воде. Таким образом будет уменьшено образование складок, если изделия не будут вынуты из барабана сразу после окончания программы.

– Запуск окончательного отжима:

Стиральная машина предлагает Вам для отжима максимально допустимую скорость. Вы можете выбрать более низкую скорость отжима. С помощью кнопки *Старт/Стоп* запускается выполнение окончательного отжима.

– Окончание программы:

Нажмите кнопку *Дверца*. Выполняется слив воды. После этого снова нажмите кнопку *Дверца*, чтобы открыть дверцу люка.

Отказ от отжима с полосканием и последнего отжима (Без отжима)

■ Выберите установку *Без отжима*. После последнего цикла полоскания вода откачивается, и включается функция защиты от сминания. При этой установке к программам *Хлопок/лен*, *Синтетика*, *Экспресс* и *Автоматическая* добавляется дополнительный цикл полоскания.

Ремонт и обслуживание машин http://rembitteh.ru/ +7 (495) 215-14-41 +7 (903) 722-17-03

С помощью функции отсрочки старта Вы можете установить желаемый срок окончания программы. Отсрочка старта может быть задана на период от 30 минут до максимум 24 часов. Благодаря этому Вы можете, например, пользоваться выгодными ночными тарифами на электроэнергию.

Для обеспечения правильной работы функции отсрочки старта необходимо установить текущее время.

Включение отсрочки старта

- Выбрав программу, нажмите кнопку ◷.

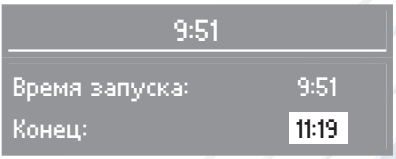

На дисплее видна индикация текущего времени и соответствующее время окончания программы.

- Установите с помощью кнопки **+** нужное время окончания программы.

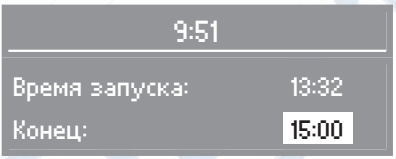

При первом нажатии кнопки время окончания программы сдвигается на следующий полный час или полчаса. С каждым следующим нажатием кнопки время сдвигается на 30 минут.

Кнопкой **–** Вы можете при необходимости уменьшить выбранные значения времени.

- Кнопкой OK подтвердите установленное время окончания программы.

Активизация функции отсрочки старта

- Нажмите кнопку *Старт/Стоп*.

Дисплей покажет, через сколько часов и/или минут начнется программа стирки.

Изменение отсрочки старта

- Нажмите кнопку ◷.
- Кнопками **–** и **+** откорректируйте время окончания программы.
- Для подтверждения нажмите кнопку OK.

Отмена отсрочки старта

- Нажмите кнопку *Старт/Стоп*.

Лишь после запуска программы машина может установить фактическую величину загрузки. В зависимости от этого программа может закончиться немного позже или раньше.

Если в меню "Установки/Текущее время" выбрана опция "без индикации", то индикация функции отсрочки старта будет отображена на дисплее, как таймер на 24 ч.

http://rembitteh.ru/

Хлопок/лен от 95°C до 30°C 95 60 40 30	максимум 6,0 кг
Вид текстиля	Текстильные изделия из хлопка, льна или смесовых тканей
Дополнительные функции	Предварит. стирка, Замачивание, Короткая, Больше воды
Указание для испытательных организаций: Короткая программа: загрузка 3,0 кг и доп. функция *Короткая*	
Синтетика от 60°C до 30°C 60 40 30	максимум 3,0 кг
Вид текстиля	Синтетические ткани, смесовые ткани или обработанный хлопок.
Указание	При стирке легко мнущихся изделий уменьшите скорость окончательного отжима.
Дополнительные функции	Предварит. стирка, Замачивание, Короткая, Больше воды
Тонкое белье от 60°C до хол. 40 30	максимум 2,0 кг
Вид текстиля	Для чувствительных изделий из синтетических волокон, смесовых тканей, искусственного шелка
Дополнительные функции	Предварит. стирка, Замачивание, Короткая
Автоматическая от 40°C до хол. 40 30 40 30	максимум 3,5 кг
Вид текстиля	Партия из различных текстильных изделий для программ *Хлопок/Лен* и *Синтетика*.
Дополнительные функции	Предварит. стирка, Замачивание, Короткая, Больше воды
Экспресс от 40°C до хол. 40 30	максимум 3,0 кг
Вид текстиля	Небольшая партия белья, которое необходимо освежить. Вид текстиля соответствует программе *Хлопок/лен*.
Дополнительные функции	Больше воды
Шерсть от 40°C до хол.	максимум 2,0 кг
Вид текстиля	Чистая шерсть и шерсть с добавлением других волокон
Шелк от 30°C до хол.	максимум 1,0 кг
Вид текстиля	Шелк и все материалы, не содержащие шерсть и предназначенные для ручной стирки.
Указание	Тонкие колготки и бюстгалтеры стирайте в бельевом мешке.
Дополнительные функции	Больше воды

Ремонт стиральных машин http://rembitteh.ru/ +7 (495) 215-14-41 +7 (903) 722-17-03

Темное белье от 40°C до хол.	максимум 3,0 кг
Изделия	Черное или темное белье из хлопка или смесовых тканей
Указание	Стирать изделия, вывернув их наизнанку.
Дополнительные функции	Короткая
Джинсы от 60°C до хол.	максимум 3,0 кг
Указание	– Изделия из джинсового материала стирайте вывернутыми наизнанку. – При первой стирке джинсовая одежда часто линяет. Поэтому темные и светлые изделия стирайте отдельно.
Дополнительные функции	Предварит. стирка, Замачивание, Короткая
Рубашки от 60°C до хол.	максимум 2,0 кг
Указание	– Воротнички и манжеты подвергайте предварительной обработке в зависимости от степени загрязнения. – Для рубашек и блуз из шелка используйте программу *Шелк*.
Дополнительные функции	Короткая, Больше воды
Спортивное белье от 60°C до 30°C	максимум 2,0 кг
Изделия	Одежда для спорта и фитнеса, например, футболки и брюки
Дополнительные функции	Предварит. стирка, Замачивание, Короткая, Больше воды
Верхняя одежда от 40°C до хол.	максимум 2,0 кг
Изделия	Куртки, брюки из тканей с микроволокнами, например, Gore-Tex®, SYMPATEX®, WINDSTOPPER® и т. д.
Указание	– У курток необходимо застегнуть молнии. – Не использовать смягчающие ополаскиватели
Дополнительные функции	Предварит. стирка, Замачивание, Короткая, Больше воды

http://rembitteh.ru/

Гардины	максимум 2,0 кг
Изделия	Гардины, для которых производителем разрешена машинная стирка. Для удаления пыли автоматически выполняется предварительное полоскание **без** моющих средств.
Указание	Для сильномнущихся гардин снизьте скорость отжима или исключите его.
Дополнительные функции	Больше воды
Подушки от 60°C до 40°C	2 подушки (40 x 80 см) или 1 подушка (80 x 80 см)
Изделия	Разрешенные к стирке подушки с наполнением из пера, пуха или синтетики.
Указание	См. этикетку по уходу на изделии!
Дополнительные функции	Больше воды
Пропитка 40°C	максимум 2,0 кг
Изделия	Для дополнительной обработки тканей из микроволокон, лыжных костюмов, тонкого, плотного хлопка (поплина) или скатертей, если необходимо, чтобы изделия обладали грязе- и водоотталкивающими свойствами.
Указание	– Изделия должны быть свежевыстиранными и отжатыми или высушенными. – Для сохранения оптимального эффекта необходима заключительная термическая обработка. Это обеспечивается сушкой в сушильной машине или глажением.
Слив/отжим	максимум 6,0 кг
Указание	Только слив: скорость отжима установить на *Без отжима* Учитывать выбранную скорость отжима.
Доп. полоскание	максимум 6,0 кг
Дополнительные функции	Без слива
Накрахмал.	максимум 6,0 кг
Указание	Белье (скатерти, салфетки, спецодежда) должно быть свежевыстиранным, но без обработки ополаскивателем.

Ремонт стиральных машин http://rembitteh.ru/ +7 (495) 215-14-41 +7 (903) 722-17-03

Выполнение программы

	Основная стирка		Полоскание		Отжим	
	Уровень воды	Ритм стирки	Уровень воды	Циклы полоскания	Отжим с полосканием	Последний отжим
Хлопок/лен		A		2-4[3]	✓	✓
Синтетика		A		2-3[4]	✓	✓
Тонкое белье		B		3	–	✓
Автоматическая		A		2-3[4]	✓	✓
Экспресс		A		2-3[4]	✓	✓
Шерсть		C		2	✓	✓
Шелк		D		2	–	✓
Темное белье		A		3	✓	✓
Джинсы		A		3	–	✓
Рубашки		A		2	–	✓
Спортивное белье		A		2	✓	✓
Верхняя одежда		B		3	✓[5]	✓
Гардины[1]		A		3	–	✓
Подушки[2]		A		3	–	✓
Пропитка	–	–		1	–	✓
Слив/Отжим	–	–	–	–	–	✓
Доп. полоскание	–	–		2	–	✓
Накрахмал.	–	–		1	–	✓

= низкий уровень воды
= средний уровень воды
= высокий уровень воды

A = обычный ритм стирки
B = щадящий режим
C = шерсть
D = шелк

Информацию об особенностях хода выполнения программ см. на следующей странице.

http://rembitteh.ru/

Выполнение программы

Стиральная машина оснащена электронным управлением с функцией автоматического распознавания загрузки. Стиральная машина самостоятельно определяет необходимое для стирки потребление воды, в зависимости от количества белья и его способности впитывать воду. Это ведет к различному выполнению программ и разной продолжительности стирки.

Приводимые здесь сведения о выполнении программ всегда относятся к основной программе при максимальной загрузке. Дополнительно выбираемые функции не учитываются.

Индикатор выполнения программы Вашей стиральной машины постоянно информирует Вас во время стирки о достигнутом цикле программы.

Особенности выполнения программы:

Защита от сминания:

После завершения программы барабан вращается еще максимум 30 минут, препятствуя таким образом образованию складок. Стиральную машину можно открыть в любое время. Исключение: в программе *Шерсть* не включается функция защиты от сминания.

1) Предварительное полоскание: Для удаления пыли автоматически выполняется предварительное полоскание без моющих средств.

2) Запуск отжима: Перед стиркой выполняется запуск отжима для удаления воздуха из подушки. После этого вода для основной стирки подается через ячейку III.

3) При выборе температуры от 95°C до 60°C выполняется 2 цикла полоскания. При выборе температуры ниже 60°C выполняется 3 цикла полоскания.

   3-й/4-й цикл полоскания происходит, если:

   – в барабане образовалось слишком много пены
   – скорость последнего отжима менее 700 об/мин
   – выбран режим *Без отжима*

4) 3-й цикл полоскания происходит, если:

   выбран режим *Без отжима*

5) В программе *Верхняя одежда* отжим текстильных изделий выполняется только после основной стирки.

Ремонт стиральных машин http://rembitteh.ru/
+7 (495) 215-14-41
+7 (903) 722-17-03

Отмена программы

В любое время после запуска программы Вы можете отменить ее выполнение.

- Кратко нажмите кнопку *Старт*/*Стоп*.

Стиральная машина откачивает имеющийся моющий раствор, и программа прерывается.

Если Вы хотите вынуть белье:

- Нажмите кнопку *Дверца*.

Если Вы хотите выбрать другую программу:

- Выключите стиральную машину с помощью кнопки *Вкл*/*Выкл*.
- Снова включите стиральную машину.

Остановка выполнения программы

- Выключите стиральную машину с помощью кнопки *Вкл*/*Выкл*.

Для продолжения:

- Снова включите стиральную машину с помощью кнопки *Вкл*/*Выкл*.

Изменение программы

Изменение программы стирки или температуры

Изменение программы невозможно после запуска программы.

В течение пяти минут после запуска программы можно изменить температуру.

Чтобы выбрать другую программу или изменить температуру, если с момента запуска программы прошло 5 минут, необходимо отменить выполняемую программу.

Изменение скорости отжима:

- Нажмите кнопку OK.

  Выделяется значение скорости отжима. С помощью кнопок **–** и **+** Вы можете изменить скорость отжима до начала последнего отжима.

Изменение дополнительных функций

Зуммер можно включить или выключить.

В течение пяти минут после запуска программы Вы можете выбрать или отменить дополнительные функции *Короткая* и *Больше воды*.

> При активизированной защитной блокировке не могут быть предприняты какие-либо изменения.

http://rembitteh.ru/

Ремонт стиральных машин http://rembitteh.ru/ +7 (495) 215-14-41 +7 (903) 722-17-03

Добавление или извлечение белья

- Нажмите кнопку *Дверца*, чтобы открылась дверца люка.
- Добавьте или извлеките часть белья.
- Закройте дверцу люка.

Выполнение программы будет продолжено автоматически.

Обратите внимание:

После запуска программы стиральная машина не может определить изменения в количестве белья.

Поэтому после добавления или извлечения части белья стиральная машина всегда ориентируется на максимальную загрузку.

Указанное время выполнения программы может увеличиться.

Дверца не открывается, если:

– температура моющего раствора выше **55°C**.

– уровень воды превышает определенное значение.

– машина достигла цикла программы *Отжим*.

– включена защитная блокировка.

Если Вы нажмете на кнопку *Дверца* при наличии вышеперечисленных условий, на дисплее появится следующая индикация:

Управление заблокировано

Защитная блокировка

Защитная блокировка предотвращает возможность открыть (например, детьми) стиральную машину во время стирки, прервать программу или изменить температуру или скорость отжима.

Включение защитной блокировки

- После запуска программы держите нажатой кнопку *Старт/Стоп* не менее 6 секунд, пока на дисплее не появится следующая индикация:

Управление заблокировано

Теперь стиральная машина не принимает никаких изменений и выполняет программу стирки до конца.

После завершения программы стирки защитная блокировка автоматически отменяется.

Выключение защитной блокировки

- Держите нажатой кнопку *Старт/Стоп* не менее 6 секунд, пока на дисплее не появится следующая индикация:

Управление разблокировано

http://rembitteh.ru/

Ремонт стиральных машин http://rembitteh.ru/ +7 (495) 215-14-41 +7 (903) 722-17-03

Правильный выбор моющих средств

Вы можете использовать любые моющие средства, предназначенные для стиральных машин. Указания при применению и дозировке средств при полной загрузке машины приводится на упаковке моющего средства.

	Универсальное	Для цветных тканей	Для деликатных тканей
Хлопок/лен	X	X	
Синтетика	X	X	
Тонкое белье			X
Автоматическая	X	X	
Экспресс	X	X	
Шерсть	Средство для стирки шерсти		
Шелк			X
Темное белье		X[1)]	
Джинсы		X[1)]	
Рубашки	X	X	
Спортивное белье	X	X	
Верхняя одежда			X
Гардины	X[2)]	X[2)]	
Подушки	X[1)]	X[1)]	
Пропитка	Необходимо использовать только средства для пропитки с пометкой "подходит для изделий с водонепроницаемой пленкой", поскольку такие средства основаны на соединениях фтора. **Не допускается** применение парафиносодержащих средств. Заполняйте средством для пропитки ячейку ⅢI. Жидкие средства для пропитки заливайте в ячейку ❀.		
Накрахмал.	Жидкий или порошковый крахмал		

1) только жидкое моющее средство

2) только в виде порошка или моющее средство для гардин

http://rembitteh.ru/

Вы можете использовать все современные моющие средства, которые предназначены для стиральных машин, а также жидкие, концентрированные, в таблетках и комбинированные моющие средства (которые Вы можете составить самостоятельно).

Указания по применению и дозировке для полной загрузки приводятся на упаковке моющего средства.

Дозировка зависит от:

– степени загрязненности белья

  слабозагрязненное белье
  Не заметно загрязнений и пятен. Одежда, например, пахнет потом.

  среднезагрязненное белье
  Загрязнения видны и/или имеется небольшое количество легких пятен.

  сильнозагрязненное белье
  Очень заметны загрязнения и/или пятна.

– жесткости воды
  Если Вы не знаете уровень жесткости воды, запросите данные в предприятии водоснабжения.

– количества белья (учитывайте рекомендации по дозировке)

Жесткость воды

Диапазон жесткости	Качество воды	Общая жесткость в ммоль/л	в немецких градусах °d
I	мягкая	0 - 1,3	0 - 7
II	средняя	1,3 - 2,5	7 - 14
III	от жесткой до очень жесткой	свыше 2,5	свыше 14

Смягчитель воды

Для экономии моющего средства при жесткости воды в диапазонах II и III Вы можете добавлять смягчитель воды. Правильная дозировка приводится на упаковке. Сначала заправляйте моющее средство, а затем уже смягчитель.

При этом дозировку моющего средства Вы можете осуществлять, как для диапазона жесткости I.

Составное моющее средство

Если Вы стираете, используя несколько компонентов (например, при самостоятельном составлении моющего средства), заправляйте средства вместе в определенном порядке в ячейку III:

1. Моющее средство

2. Смягчитель

3. Пятновыводитель

Тогда эти средства будут лучше размываться.

Ремонт и обслуживание стиральных машин http://rembitteh.ru/ +7 (495) 215-14-41 +7 (903) 722-17-03

Ополаскиватель, добавка для придания формы или жидкий крахмал

Ополаскиватель придает изделиям мягкость на ощупь и снижает их статический заряд при последующей машинной сушке.
Добавки для придания формы являются синтетическим средством для подкрахмаливания изделий, дающим жесткость на ощупь.
Крахмал придает текстильным изделиям жесткость и плотность.

- Дозировка этих добавок проводится согласно рекомендациям изготовителей.

Автоматическое использование добавок

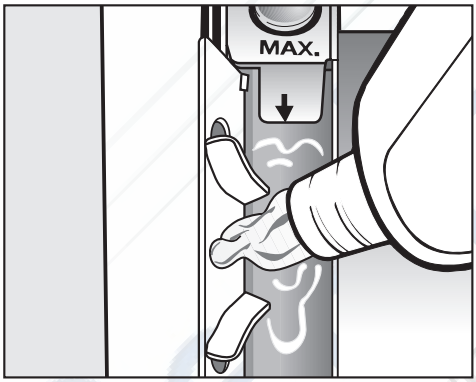

- Заполните ополаскивателем, добавкой для придания формы или жидким крахмалом ячейку ❀. **Следите за отметкой макс. уровня.**

При выполнении последнего цикла полоскания ополаскиватель, добавка для придания формы или жидкий крахмал будут размыты. По окончании программы стирки незначительные остатки воды останутся в ячейке ❀.

Проведя несколько раз автоматическое накрахмаливание, очистите отсек для добавок, особенно сифон.

Отдельное использование ополаскивателя или добавки для придания формы

- Заполните ополаскивателем или фиксатором формы ячейку ❀.
- Поверните переключатель на пункт *Доп. программы* и выберите программу *Накрахмаливание*.
- Нажмите кнопку *Старт*/*Стоп*.

Отдельное накрахмаливание

- Отмерьте и подготовьте средство для накрахмаливания, как указано на упаковке.
- Заполните крахмалом ячейку ⊔.
- Поверните переключатель на пункт *Доп. программы* и выберите программу *Накрахмаливание*.
- Нажмите кнопку *Старт*/*Стоп*.

Обесцвечивание / окрашивание

- Не применяйте никакие обесцвечивающие средства в стиральной машине.
- Проведение окрашивания в стиральной машине разрешено только в бытовых целях. Используемая при окрашивании соль при длительном применении может вредно воздействовать на нержавеющую сталь. Поэтому строго соблюдайте предписания производителя красящего средства.

http://rembitteh.ru/

⚠ Перед началом чистки машины и ухода за ней необходимо отсоединить от розетки сетевой розетки.

Чистка стиральной машины

- Чистите стиральную машину с помощью мягкого чистящего средства или мыльного раствора, затем насухо вытирайте ее мягкой салфеткой.
- Чистите рабочий барабан с помощью чистящих средств, предназначенных для чистки нержавеющей стали.

Чистка кюветы для моющего средства и добавок по уходу за бельем

Регулярно удаляйте возможные остатки моющего средства.

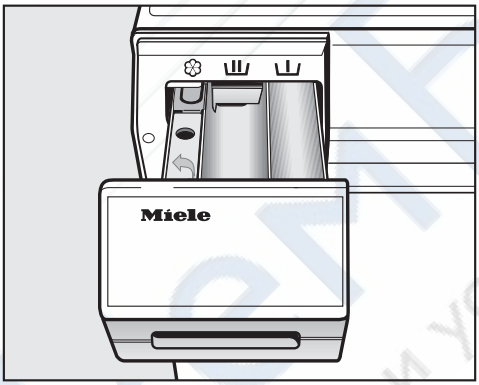

- Выдвиньте кювету для моющих средств до упора, нажмите на кнопку разблокировки и выньте кювету наружу.
- Промойте отсеки кюветы теплой водой.

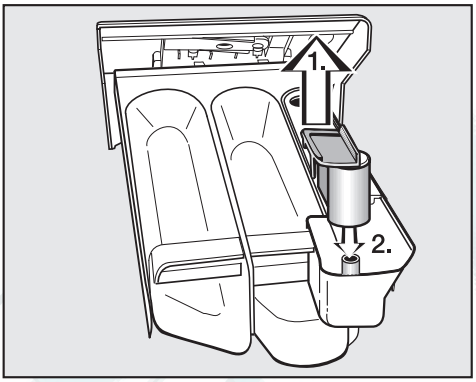

- Почистите сифон.

1. Вытащить наружу сифон из отсека ❀ и промыть его под струей теплой воды. Трубку, на которую надет сифон, почистить таким же образом.
2. Вставить сифон обратно.

⚠ Запрещается использовать очистители, содержащие растворитель, а также абразивные средства, универсальные или средства для чистки стекол!
Они могут повредить пластмассовые поверхности и другие детали машины. Ни в коем случае не мыть стиральную машину струей из шланга.

Ремонт стиральных машин http://rembitteh.ru/ +7 (495) 215-14-41 +7 (903) 722-17-03

Чистка фильтра в системе подачи воды

Стиральная машина оснащена фильтром для защиты вентиля подвода воды.

Фильтр в резьбовом соединении шланга подачи воды необходимо проверять каждые 6 месяцев. При частых перебоях в сети водоснабжения этот промежуток может быть короче.

- Перекройте кран водоснабжения.
- Отверните шланг залива воды с крана водоснабжения.

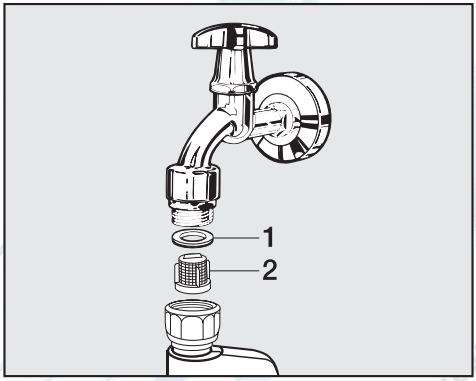

- Снимите резиновое уплотнительное кольцо **1** с направляющей.
- Захватите стенку пластмассового фильтра **2** плоскогубцами и вытащите фильтр наружу.
- Почистите сетку фильтра.
- Установка фильтра выполняется в обратной последовательности.

Резьбовое соединение навернуть плотно на кран водоснабжения и открыть его. В том случае, если вода проникает наружу, резьбовое соединение следует подтянуть.

Сетка фильтра после очистки **должна** быть обязательно установлена обратно.

http://rembitteh.ru/

Ремонт стиральных машин http://rembitteh.ru/ +7 (495) 215-14-41 +7 (903) 722-17-03

Что делать, если . . .

Вы можете самостоятельно устранить большинство помех и неисправностей, которые могут возникнуть при повседневной эксплуатации. Во многих случаях Вы сможете сэкономить время и деньги, так как Вам не придется вызывать мастера из сервисной службы.

Нижеприведенные таблицы должны Вам помочь найти причины возникающих помех или неисправностей и устранить их. Однако, обратите внимание, что:

⚠ Ремонт электроприборов имеют право производить только квалифицированные авторизованные специалисты. Неправильно выполненные ремонтные работы могут стать причиной серьезной опасности для пользователя.

Не запускается никакая программа стирки

Проблема	Причина	Устранение
Дисплей остается темным, и не горит подсветка переключателя программ.	Отсутствует электропитание стиральной машины.	Проверьте, – вставлена ли сетевая вилка в розетку. – исправен ли предохранитель.
На дисплее горит: Заблокировано. Ввести код	Включена функция электронного замка.	Введите код для функции замка и подтвердите его. Выключите функцию замка, если Вы не хотите, чтобы при следующем включении машины появлялся этот запрос.
Дисплей не горит.	Дисплей автоматически выключается в целях экономии электроэнергии (режим ожидания).	Нажмите любую кнопку. Машина выйдет из режима ожидания.

http://rembitteh.ru/

Ремонт стиральных машин http://rembitteh.ru/
+7 (495) 215-14-41
+7 (903) 722-17-03

Дисплей показывает сообщение о неисправности.

Проблема	Причина	Устранение ❶
Ошибка: проверьте слив	– Заблокирован или нарушен слив воды. – Сливной шланг уложен слишком высоко.	– Очистите сливной фильтр и сливной насос. – Максимальная высота слива составляет 1 м.
Ошибка: подача воды Откройте кран	– Заблокирована или нарушена подача воды.	Проверьте, – полностью ли открыт водопроводный кран. – нет ли перегибов у заливного шланга.
Сработала система Waterproof Закройте кран	Среагировала система защиты от протечек.	Обратитесь в сервисную службу.
Ошибка: освещение барабана	Система освещения барабана не зафиксирована.	Проверьте правильность установки системы освещения.
Техническая ошибка Обратитесь в сервисную службу	Произошла неполадка.	Запустите выполнение программы еще раз. Если опять появится сообщение о неисправности, вызовите специалиста сервисной службы.
На дисплее мигает: Защита от сминания поочередно с Проверьте дозировку	При стирке образовалось слишком много пены.	При следующей стирке дозируйте меньшее количество моющего средства и следите за указаниями по дозировке на упаковке.

❶ Чтобы отключить индикацию о неисправности: выключите стиральную машину кнопкой *Вкл/Выкл*.

http://rembitteh.ru/

Неполадки при определении загрузки или установки нулевой точки сенсора

Проблема	Причина	Устранение
При заполненном барабане дисплей показывает загрузку <25% или не показывает никакую загрузку.	При выключении стиральной машины в ее барабане находилось белье. В результате этого была переставлена нулевая точка сенсора загрузки.	■ Установите нулевую точку заново: – Выньте белье из барабана. – Выключите стиральную машину и оставьте дверцу открытой. – Включите стиральную машину. – Поверните переключатель программ на *Хлопок/Лен 95°C*. – Нажмите кнопку *Загрузка/Дозировка*, чтобы на дисплее появилось следующее сообщение: Установка нулевой точки отсчета О.К..
При пустом барабане дисплей показывает более высокую загрузку, чем <25%.	Нулевая точка сенсора загрузки смещена.	Проверните барабан на один оборот. Если после этого дисплей будет показывать более высокую загрузку, чем <25%, снова установите нулевую точку (см. предыдущий раздел).
Сообщение о неполадке: Установка нулевой точки невозможна **высвечивается на дисплее.**	Дверца люка стиральной машины закрыта.	– Откройте дверцу люка. – Выключите стиральную машину и оставьте дверцу открытой. – Включите стиральную машину. – Попытайтесь снова установить нулевую точку сенсора загрузки.

Ремонт стиральных машин http://rembitteh.ru/
+7 (495) 215-14-41
+7 (903) 722-17-03

Общие проблемы с автоматической стиральной машиной

Проблема	Причина	Устранение
Во время отжима стиральная машина стоит неустойчиво.	Ножки машины установлены неровно и не закреплены.	Выровняйте стиральную машину и закрепите ножки.
Появление необычных шумов при работе насоса.	Это не является неисправностью! Хлюпающие звуки в начале и конце процесса откачки являются нормальным явлением.	
В отсеках кюветы остается много моющего средства.	Недостаточный напор воды.	– Почистите фильтр в заливном шланге. – При необходимости выберите дополнительную функцию *Больше воды*.
	Стиральный порошок имеет тенденцию склеиваться со смягчающим средством.	Почистите кювету для моющих средств и добавок и в дальнейшем сначала добавляйте в отсек моющее средство, а потом смягчающее средство.
Не полностью смывается ополаскиватель, или в отсеке ❀ остается слишком много воды.	Сифон установлен неправильно, или он засорился.	Почистите сифон, см. главу "Чистка и уход", раздел "Чистка кюветы для моющих средств и добавок".
Текст на дисплее отображается на иностранном языке.	В меню "Установки ⚑" "Язык ⚑" выбран иностранный язык.	Установите нужный язык. Символ флага поможет Вам в настройке.

http://rembitteh.ru/

Неудовлетворительный результат стирки

Проблема	Причина	Устранение
Белье при стирке с жидким моющим средством не отстирывается.	Жидкие моющие средства не содержат отбеливателя. Пятна от фруктов, кофе или чая не могут быть удалены.	– Используйте содержащие отбеливатель стиральные порошки. – Загружайте пятновыводитель в отсек Ш, а жидкое моющее средство - в шариковый дозатор. – Никогда не загружайте вместе жидкое моющее средство и пятновыводитель в кювету для моющих средств и добавок.
На выстиранном белье остается налет серого цвета (частицы жира).	Дозировка моющего средства была недостаточной. Белье было сильно загрязнено жиром (маслом, мазями).	– При такого рода загрязнении белья добавляйте больше моющего средства или используйте жидкое моющее средство. – Перед следующей стиркой белья запустите программу стирки при температуре 60 °C с жидким моющим средством, но без белья.
На выстиранных темных текстильных изделиях имеются остатки белого вещества, напоминающего стиральный порошок.	Моющее средство содержит не растворимые в воде компоненты (цеолиты) для смягчения воды. Они оседают на текстильных изделиях.	– После сушки попытайтесь удалить эти остатки с помощью щетки. – В будущем стирайте темные текстильные изделия моющими средствами без цеолитов. Жидкие моющие средства чаще всего не содержат цеолитов.

Ремонт стиральных машин http://rembitteh.ru/
+7 (495) 215-14-41
+7 (903) 722-17-03

Дверца люка не открывается нажатием кнопки Дверца.

Причина	Устранение
Стиральная машина не подключена к электросети и/или не включена.	Вставьте вилку в розетку и/или включите стиральную машину кнопкой *I-Вкл/0-Выкл*.
Включена защитная блокировка.	Выключите защитную блокировку, как описано в одноименной главе.
Включена функция электронного замка.	Выключите функцию замка, как описано в главе "Меню *Установки* ⚑".
Нарушено электроснабжение	Откройте дверцу люка, как описано в следующем разделе.
Неправильно закрылась дверца.	Сильно прижмите дверцу в области замка, затем нажмите кнопку *Дверца*.
В барабане еще остается вода, и стиральная машина не может ее откачать.	Очистите сливной фильтр и сливной насос, как описано в следующем разделе.
В целях защиты от ожогов дверцу люка невозможно открыть при температуре моющего раствора выше 55°C.	

РемБытТех Ремонт и установка бытовой техн
http://rembitteh.ru/

Открывание дверцы загрузочного люка при засорении слива и/или отсутствии электропитания

■ Выключите стиральную машину.

С внутренней стороны панели кюветы для моющих средств и добавок находится специальный ключ (шпатель) для открывания крышки люка сливного фильтра.

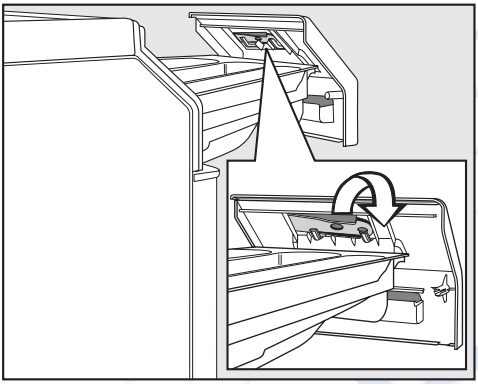

■ Достаньте шпатель.

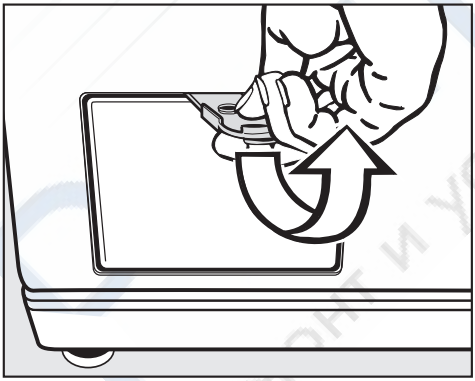

■ Откройте крышку люка сливного фильтра.

Засорение слива

Если слив забит, в стиральной машине может находиться большое количество воды **(max. 25 л)**.

⚠ Осторожно: если незадолго до начала работ стирка проводилась при высокой температуре, существует опасность обжечься!

Слив воды

■ Поставьте какую-либо емкость под крышкой.

Не выворачивайте сливной фильтр полностью.

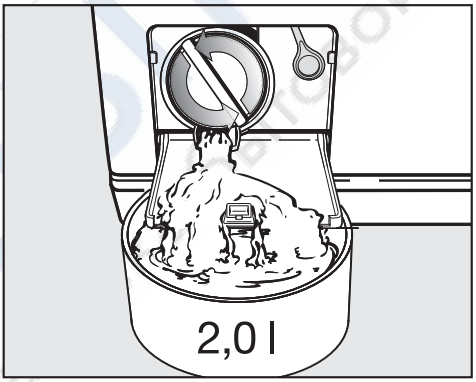

■ Ослабьте сливной фильтр настолько, чтобы вытекала вода.

Прерывание слива воды:

■ Снова заверните сливной фильтр.

Ремонт стиральных машин http://rembitteh.ru/
+7 (495) 215-14-41
+7 (903) 722-17-03

Если вода больше не вытекает:

- Полностью выверните фильтр.
- Тщательно очистите фильтр.

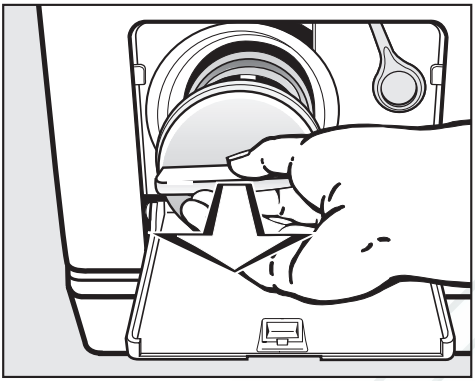

- Проверьте, легко ли могут крутиться лопасти сливного насоса, в противном случае удалите посторонние предметы (пуговицы, монеты и т.п.) и почистите внутреннее пространство.

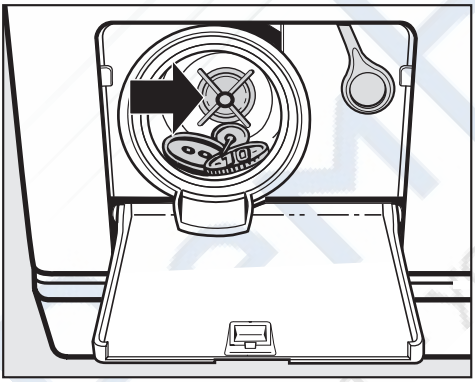

- Вставьте обратно сливной фильтр и плотно его закрутите.

⚠ Если фильтр не будет установлен и плотно завернут, вода будет вытекать из стиральной машины.

Открывание дверцы загрузочного люка

⚠ Обязательно убедитесь перед выемкой белья, что барабан остановился. Манипуляции с вращающимся барабаном связаны с риском получения травмы.

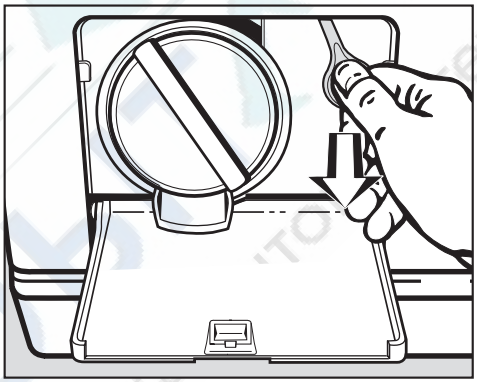

- Потяните за аварийный деблокиратор. Дверца загрузочного люка открывается.

http://rembitteh.ru/

Замена лампочки освещения барабана

Функционирование машины возможно также без лампочки или при ее неисправности.

- Извлеките специальный ключ (шпатель) с внутренней стороны панели кюветы для моющих средств, как это описано на предыдущих страницах.
- Включите машину и откройте дверцу люка.
- Отключите машину от электросети, как это описано в главе "Указания по технике безопасности".

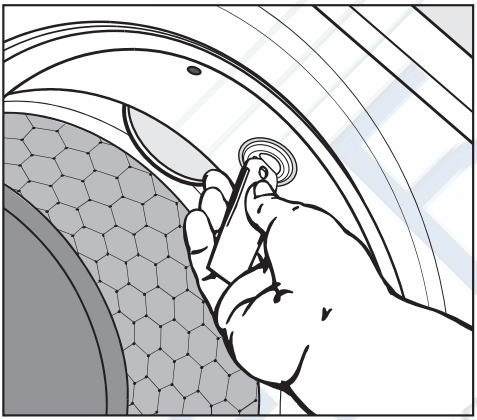

- Вставьте ключ в предусмотренный шлиц и поверните его против часовой стрелки (четверть оборота) до упора.
- Пальцами выньте блок освещения барабана.

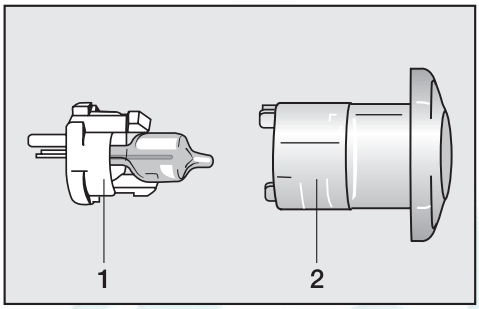

- Вытащите пластиковый держатель **1**, нажимая на защелки, из колпака лампы **2**.
- Извлеките перегоревшую лампочку из держателя.

При замене используйте только лампочку типа G4 с максимальной мощностью 5 Вт/12 В.

Лампочку Вы можете приобрести в специализированных магазинах или в сервисной службе Miele.

- Вставьте новую лампочку в держатель.
- Вставьте держатель в колпак лампы.
- Установите блок освещения барабана на место и поверните его по часовой стрелке.

Для работа стиральной машины исключительно важно, чтобы блок освещения барабана был правильно установлен.

Ремонт стиральных машин http://rembitteh.ru/ +7 (495) 215-14-41 +7 (903) 722-17-03

Ремонтные работы

При неисправностях, которые Вы не можете устранить самостоятельно, обратитесь, пожалуйста, в сервисную службу Miele по телефону:

Москва	(495) 745 89 90
	8 800 200 2900
Санкт-Петербург	(812) 332 08 00
Киев	(044) 496 03 00

В сервисную службу необходимо сообщить модель и номер Вашей стиральной машины. Эту информацию Вы найдете на типовой табличке при открытой дверце загрузочного люка над смотровым стеклом.

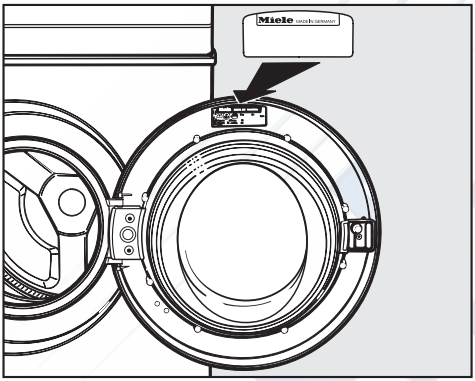

Сертификат

РОСС DE.АЯ46.В19458
с 05.04.2005 по 04.04.2008

Соответствует требованиям
ГОСТ 30345.4-95, ГОСТ Р 51318.14.1-99, ГОСТ Р 51318.14.2-99, ГОСТ Р 51317.3.2-99, ГОСТ Р 51317.3.3-99

Обновление программ (модернизация)

Оптический интерфейс PC служит сервисной службе местом подключения компьютера для обновления программ (PC = Programm Correction, т.е. коррекция программ).

Благодаря этому созданные в будущем новые моющие средства, текстильные изделия и технологии стирки будут учитываться в управлении Вашей стиральной машиной.

Miele своевременно проинформирует Вас о возможности обновления программ.

Условия гарантии и гарантийный срок

Гарантийный срок на автоматическую стиральную машину составляет 2 года.

Более подробную информацию об условиях гарантии вы найдете в гарантийном сертификате.

Принадлежности, приобретаемые дополнительно

Дополнительные принадлежности для этой стиральной машины Вы сможете приобрести в специализированном магазине или в сервисной службе Miele.

Срок службы

20 лет

http://rembitteh.ru/

Вид спереди

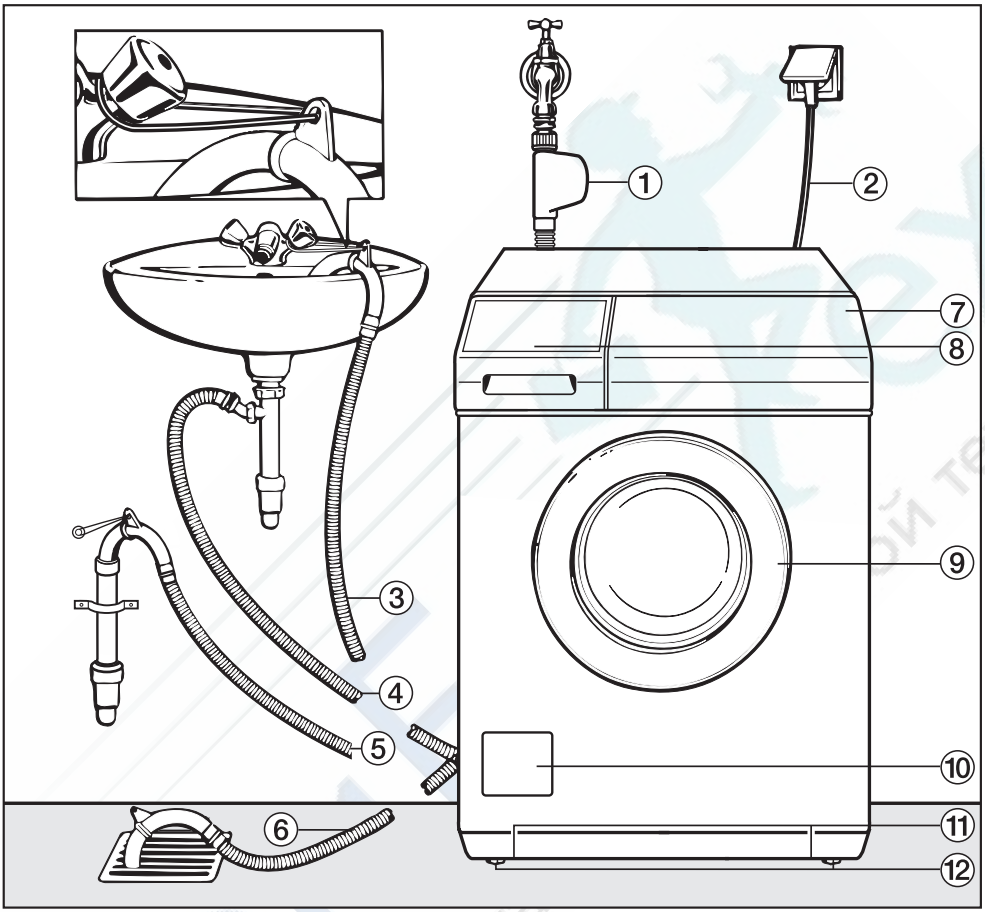

① Система Waterproof (защита от протечек) заливного шланга

② Сетевой кабель

③ - ⑥ Сливной шланг (с вращаемым съемным переходником) с различными вариантами слива воды

⑦ Панель управления

⑧ Кювета с отсеками для моющих средств и добавок по уходу за бельем

⑨ Дверца загрузочного люка

⑩ Крышка люка сливного фильтра, сливного насоса и аварийного деблокиратора дверцы

⑪ Выемки для перемещения машины

⑫ Четыре ножки, регулируемые по высоте

Ремонт стиральных машин http://rembitteh.ru/
+7 (495) 215-14-41
+7 (903) 722-17-03

Вид сзади

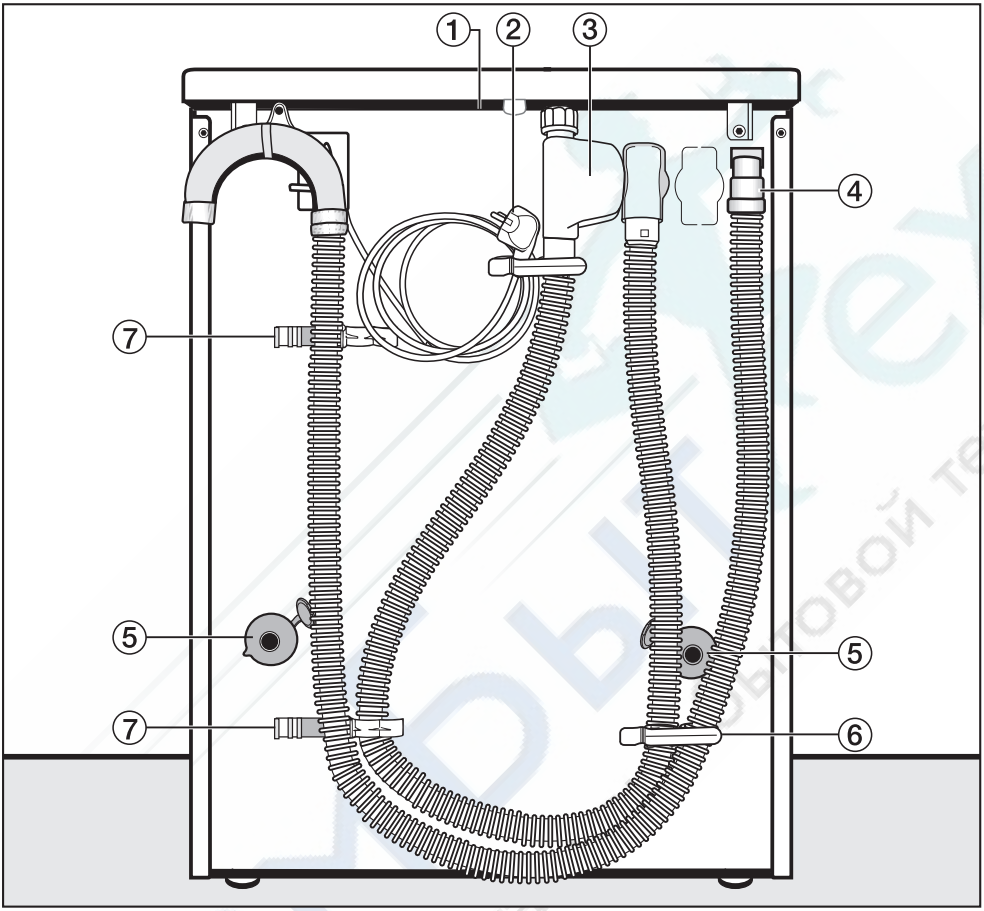

① Выступ на крышке для перемещения машины

② Сетевой кабель

③ Заливной шланг с системой защиты от протечек Waterproof

④ Сливной шланг

⑤ Стопоры транспортировочных стержней

⑥ Держатель для заливного и сливного шлангов

⑦ Держатель для снятых транспортировочных стержней

http://rembitteh.ru/

Ремонт стиральных машин http://rembitteh.ru/ +7 (495) 215-14-41 +7 (903) 722-47-02

Поверхность для установки

В качестве поверхности для установки стиральной машины лучше всего служит бетонный пол. В отличие от деревянной поверхности или поверхности из "мягких" материалов, бетон не способствует вибрации машины при отжиме.

Обратите внимание на следующее:

- Устанавливайте стиральную машину в вертикальном, устойчивом положении.
- Не устанавливайте стиральную машину на мягкое ковровое покрытие, иначе стиральная машина будет вибрировать при выполнении отжима.

При установке на деревянном половом покрытии:

- Установите стиральную машину на фанерное основание (мин. размеры 59x52x3 см). Это основание должно быть привинчено в нескольких местах к несущим балкам, а не только к настилу.

По возможности устанавливайте машину в углу помещения, где устойчивость пола является наибольшей.

⚠ При установке на цоколь, предусмотренный при подготовке помещения (цоколь из бетона или кирпичной кладки), стиральная машина **должна** быть дополнительно зафиксирована с помощью крепления (приобретается в торговом центре Miele или сервисной службе Miele). Иначе существует опасность, что при выполнении отжима стиральная машина упадет с цоколя.

Установка стиральной машины

Для перемещения стиральной машины с места распаковки к месту установки беритесь за передние выемки и задний выступ крышки.

Обратить внимание:

- Для подъема машины не беритесь за дверцу загрузочного люка.

⚠ Ножки машины и поверхность для установки должны быть сухими, в противном случае существует опасность скольжения стиральной машины при отжиме.

Удаление транспортировочного крепления

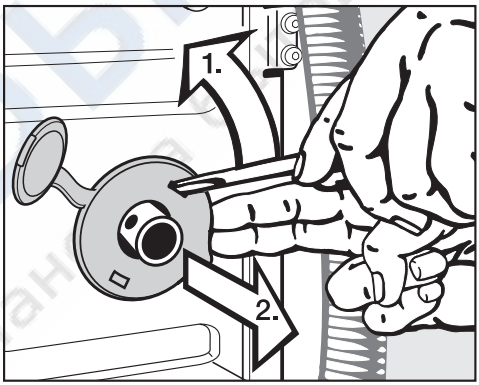

- Удалите левый и правый стопоры.

1. Отделить стопор с помощью отвертки.

2. Снять стопор.

http://rembitteh.ru/

Ремонт стиральных машин http://rembitteh.ru/
+7 (495) 215-14-41
+7 (903) 722-17-03

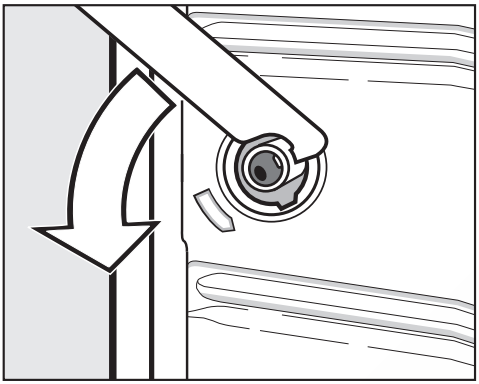

■ Поверните прилагаемым гаечным ключом левый транспортировочный стержень на 90° и

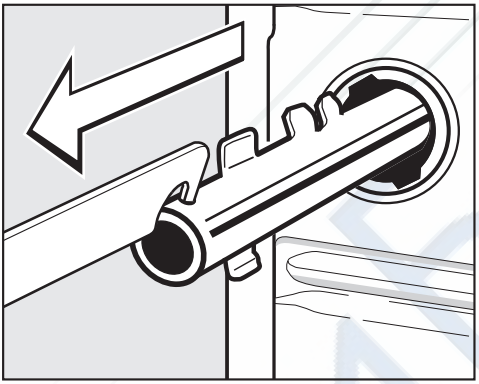

■ вытащите его наружу.

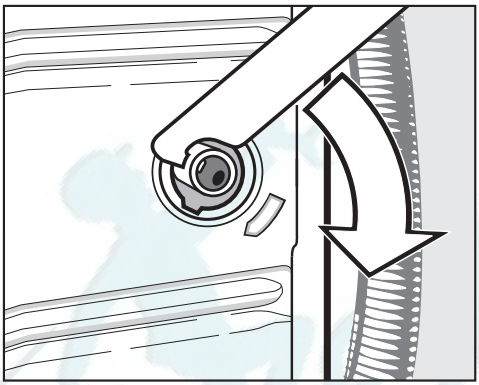

■ Поверните правый транспортировочный стержень на 90° и

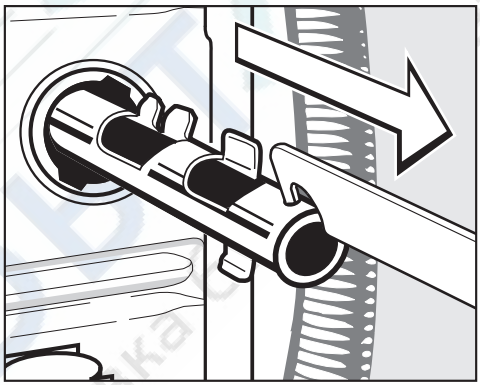

■ вытащите его наружу.

http://rembitteh.ru/

+7 (495) 215-14-41
Ремонт стиральных машин http://rembitteh.ru/ +7 (903) 722-47-02

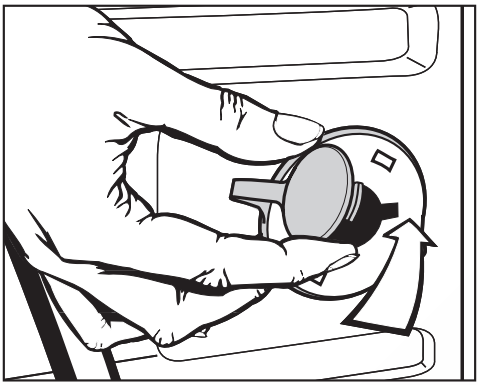

■ Закройте отверстия с помощью стопоров и закрепленных на них заглушек.

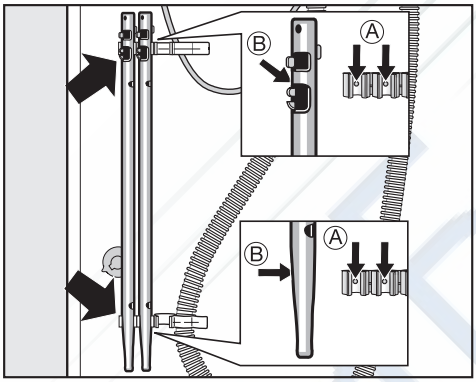

■ Закрепите транспортировочные стержни на задней стенке стиральной машины. Проследите за тем, чтобы при установке отверстия Ⓑ попали на цапфы Ⓐ.

⚠ Стиральную машину нельзя перевозить без транспортировочного крепления.
Сохраняйте крепление. Его необходимо будет опять смонтировать перед транспортировкой стиральной машины (например, при переезде).

Установка транспортировочного крепления

Установка крепления проводится в обратной последовательности.

Ремонт и установка бытовой техн

http://rembitteh.ru/

Ремонт стиральных машин http://rembitteh.ru/
+7 (495) 215-14-41
+7 (903) 722-17-03

Выравнивание машины

Стиральная машина должна устойчиво стоять на всех четырех ножках в вертикальном положении, чтобы можно было гарантировать ее безупречную работу.

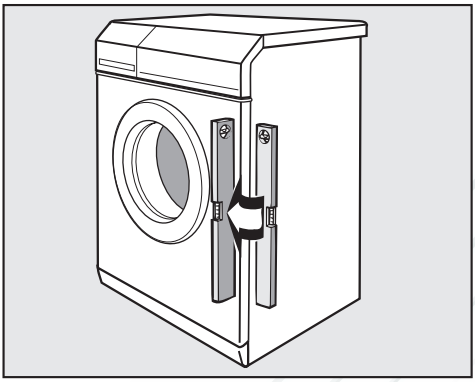

Неправильная установка приводит к повышению расхода электроэнергии и воды, а также возможно скольжение стиральной машины. Системы определения загрузки и рекомендации дозировки могут показывать неправильные значения.

Выворачивание и закрепление ножек

Выравнивание стиральной машины выполняется посредством четырех вращающихся ножек. При поставке все ножки полностью вкручены.

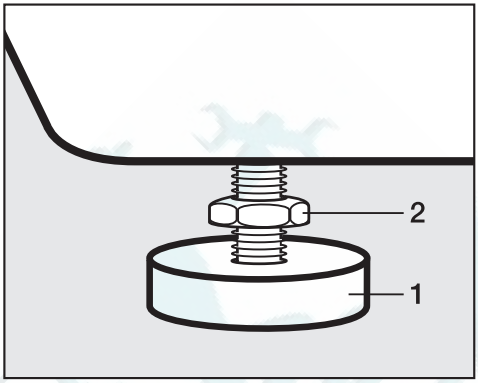

- Отвинтите контргайку **2**, поворачивая ее по часовой стрелке прилагаемым гаечным ключом. Выворачивайте контргайку **2** вместе с ножкой **1**.
- Проверьте с помощью ватерпаса вертикальное положение машины.
- Удерживайте ножку **1** с помощью разводного ключа. Снова привините прилагаемым ключом контргайку **2** к корпусу машины.

⚠ Все четыре контргайки должны быть крепко привинчены к корпусу машины. Пожалуйста, проверьте даже те ножки, которые Вы не выворачивали при выравнивании. В противном случае существует опасность скольжения машины.

http://rembitteh.ru/

Ремонт стиральных машин http://rembitteh.ru +7 (495) 215-14-41 +7 (903) 722-17-03

Стиральная машина не предназначена для встраивания под столешницу.

Установка стиральной и сушильной машин в колонну

Стиральную машину можно установить в колонну с сушильной машиной Miele. Для этого необходим монтажный комплект (WTV), который можно приобрести через торговую сеть Miele или сервисную службу Miele.

Обратите внимание:

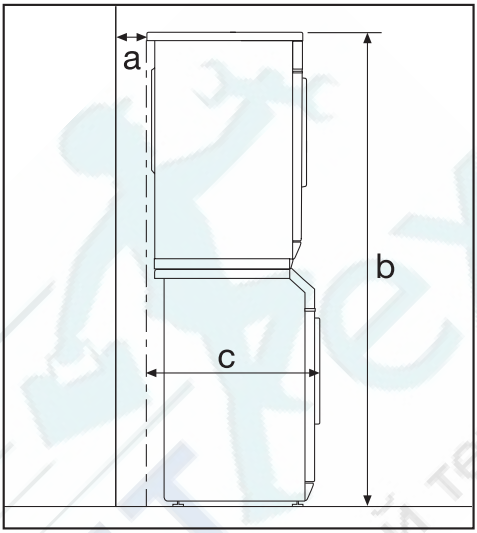

a Безопасное расстояние до стены: минимум 2 см

b Высота:
монтажный комплект со столешницей: около 172 см
монтажный комплект без столешницы: около 170 см

c Глубина колонны из стиральной и сушильной машин: около 63 см

РемБытТех Ремонт и установка бытовой техн

http://rembitteh.ru/

Ремонт стиральных машин http://rembitteh.ru/
+7 (495) 215-14-41
+7 (903) 722-17-03

Система защиты от протечек воды Miele

Данная система обеспечивает всестороннюю защиту от протечек воды, связанных с работой стиральной машины.

Система состоит из трех основных частей:

1) шланга подачи воды

2) электроники и корпуса

3) сливного шланга

1) Шланг подачи воды

– Дополнительный электрический клапан безопасности

  Он функционирует как автоматический водопроводный кран и находится в блоке системы безопасности заливного шланга.

– Защита клапана безопасности от поломки

  Корпус клапана выдерживает давление на разрыв от 7.000 до 10.000 кПа.

– Защитная оболочка шланга подачи воды

  Протекающая из шланга вода будет выводиться в поддон машины благодаря защитной оболочке, которая как "вторая кожа" охватывает шланг. Поплавковый выключатель закрывает вентиль безопасности. Дальнейшее поступление воды заблокировано; находящаяся в баке вода откачивается.

2) Электронная система и корпус

– Поддон

  При негерметичности стиральной машины вытекающая вода собирается в поддоне, встроенном в дно. Благодаря наличию поплавкового выключателя происходит отключение заливных клапанов.
  Дальнейшее поступление воды будет заблокировано; вода, находящаяся в баке, будет откачана.

– Защита от перелива

  Система препятствует переполнению стиральной машины водой из-за неконтролируемой подачи воды. При повышении уровня воды выше определенного значения включается сливной насос, и вода откачивается под контролем электроники.

3) Сливной шланг

Сливной шланг защищен системой вентиляции. Это препятствует нежелательному всасыванию всей жидкости из стиральной машины при откачивании воды.

http://rembitteh.ru/

Ремонт стиральных машин http://rembitteh.ru +7 (495) 215-14-41 +7 (903) 722-17-03

Подача воды

Клапан безопасности содержит электрические детали. Поэтому его нельзя монтировать в области, где разбрызгивается вода, например, у ванны или душа. В этих случаях для удлинения заливного шланга используйте шланг в металлической оплетке, который можно приобрести в фирменном магазине или сервисной службе Miele.

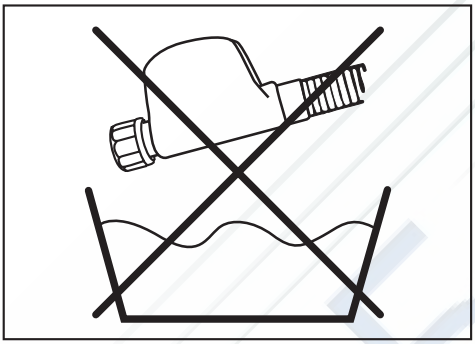

Не погружать устройство в жидкость!

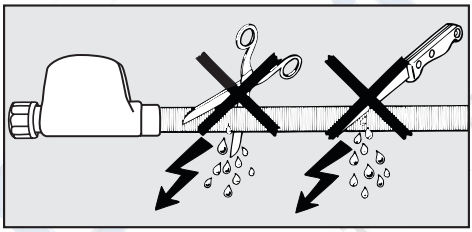

Не допускается повреждение или перегиб защитной оболочки.

Стиральная машина может быть подключена к водопроводу без клапанов, предотвращающих обратный отток жидкости, так как она изготовлена согласно действующим нормам.

Напор воды должен составлять не менее 100 кПа и не должен превышать 1.000 кПа. Если он выше 10 бар, то необходимо встроить в трубопровод редукционный клапан.

Для подключения требуется водопроводный кран с $^3/_4$'' резьбой. Если такой отсутствует, то подключение к водопроводу должно производиться только квалифицированным сантехником.

⚠ Резьбовое соединение находится под давлением водопроводной воды. Поэтому проверьте, медленно открывая водопроводный кран, насколько герметично соединение. При необходимости измените положение уплотнения или подтяните резьбовое соединение.

Стиральная машина **не** предназначена для подключения к горячей воде.

http://rembitteh.ru/

Ремонт стиральных машин http://rembitteh.ru/
+7 (495) 215-14-41
+7 (903) 722-17-03

Техобслуживание

При необходимости замены используйте только шланг с **системой Waterproof Miele**.

> Не допускается вынимать ситечко в накидной гайке клапана безопасности, т.к. это защищает заливной клапан.

Дополнительная принадлежность- увеличение длины шланга

В качестве дополнительной принадлежности в фирменном магазине или сервисной службе Miele можно приобрести шланг в металлической оплетке длиной 1,5 м.

Этот шланг выдерживает местное давление свыше 14.000 кПа и может быть использован в качестве гибкого удлинителя водопроводной линии.

http://rembitteh.ru/

Ремонт стиральных машин http://rembitteh.ru/ +7 (495) 215-14-41 +7 (903) 722-47-02

Слив воды

Моющий раствор откачивается сливным насосом с высотой подачи 1 м. Чтобы слив воды происходил беспрепятственно, шланг должен быть уложен без изломов и перегибов. Переходник на конце шланга можно поворачивать, а при необходимости снимать.

Возможности слива воды:

1. Подвешивание сливного шланга на край мойки или раковины:

Обратите внимание:

– Закрепите шланг во избежание соскальзывания!

– Если вода откачивается в раковину, то следите за тем, чтобы она стекала достаточно быстро. В противном случае существует опасность, что раковина переполнится или часть откачанной воды попадет обратно в стиральную машину.

2. Подсоединение к пластиковой сточной трубе с помощью резиновой муфты (сифон при этом не обязателен).

3. Подсоединение к раковине с помощью пластикового ниппеля.

4. Слив в полу (водосток).

В случае необходимости шланг может быть удлинен до 5 м. Дополнительные принадлежности для этого можно приобрести в торговой организации Miele или сервисной службе Miele.

Для откачивания на высоту свыше 1 м (до 1,8 м максимальной высоты) в торговой организации Miele или сервисной службе Miele можно приобрести набор для модификации стиральной машины, включающий в себя дополнительный сливной насос с принадлежностями для его установки.

http://rembitteh.ru/

Ремонт стиральных машин http://rembitteh.ru/
+7 (495) 215-14-41
+7 (903) 722-17-03

Подключение к электросети

Стиральная машина оснащена кабелем со штепсельной вилкой с заземляющим контактом для подключения к сети переменного тока ~ 230 В 50 Гц.

Подключение должно осуществляться только к стационарной электропроводке, с заземлением.

Запрещается подключать стиральную машину к сети электропитания через разного рода удлинители, тройники и т.п., чтобы полностью исключить потенциальный источник опасности (опасность возгорания).

Для повышения безопасности рекомендуется включать в электрическую цепь прибора устройство защитного отключения (УЗО) на ток срабатывания 30 мА.

Информация о номинальном потреблении и предохранителе дается на типовой табличке. Пожалуйста, сравните данные, приведенные на типовой табличке, с данными сети электропитания.

Дополнительно для Украины

Внимание! Это изделие сконструировано для подключения к сети переменного тока с защитным (третьим) проводом заземления (зануления), которое соответствует требованиям п.7.1 "Правил устройства электроустановок".

Для Вашей безопасности подключайте прибор только к электросети с защитным заземлением (занулением). Если Ваша розетка не имеет защитного заземления (зануления), обратитесь к квалифицированному специалисту.

Не переделывайте штепсельную вилку и не используйте переходные устройства.

ПОМНИТЕ! ПРИ ПОДКЛЮЧЕНИИ К СЕТИ БЕЗ ЗАЩИТНОГО ЗАЗЕМЛЕНИЯ (ЗАНУЛЕНИЯ) ВОЗМОЖНО ПОРАЖЕНИЕ ЭЛЕКТРИЧЕСКИМ ТОКОМ!

http://rembitteh.ru/

Параметры расхода

		Загрузка	Параметры расхода			
			Электро-энергия	Вода	Продолжительность	
			в кВт/ч	в л	Короткая	Обычная
Хлопок/лен	95°C	6,0 кг	1,99	49		2 ч 09 мин
	60°C[1)]	6,0 кг	1,02	49		1 ч 49 мин
	60°C	3,0 кг	0,73	39	1 ч 03 мин	
	40°C[1)]	6,0 кг	0,65	55		1 ч 59 мин
	40°C[2)]	3,0 кг	0,36	39	59 мин	
Синтетика	40°C[1)]	3,0 кг	0,50	55	59 мин	1 ч 19 мин
Тонкое белье	30°C	2,0 кг	0,35	69	49 мин	59 мин
Автоматическая	40°C	3,5 кг	0,35 - 0,50	40 - 55	1 ч 03 мин	1 ч 18 мин
Экспресс	40°C	3,0 кг	0,30	34	–	30 мин
Шерсть	30°C	2,0 кг	0,23	39	–	39 мин
Шелк	30°C	1,0 кг	0,25	39	–	36 мин
Темное белье	40°C	3,0 кг	0,60	60	1 ч 00 мин	1 ч 10 мин
Джинсы	40°C	3,0 кг	0,50	52	50 мин	1 ч 00 мин
Рубашки	60°C	2,0 кг	1,00	59	1 ч 02 мин	1 ч 12 мин
Спортивное белье	40°C	2,0 кг	0,35	35	47 мин	1 ч 07 мин
Верхняя одежда	40°C	2,0 кг	0,45	59	53 мин	1 ч 03 мин
Гардины	40°C	2,0 кг	0,45	38	–	55 мин
Подушки	60°C	1 подушка	0,65	39	–	59 мин
Пропитка	40°C	2,0 кг	0,30	12	–	29 мин

Указание для сравнительных испытаний:

[1)]Тест-программа согласно EN 60456

[2)]Короткая программа для испытательных организаций; необходимо выбрать дополнительную функцию *Короткая*.

Параметры расхода могут отличаться от приведенных значений в зависимости от напора воды, жесткости воды, температуры заливаемой воды, температуры в помещении, вида белья, количества белья, колебаний сетевого напряжения и выбранных дополнительных функций.

Ремонт стиральных машин http://rembitteh.ru/
+7 (495) 215-14-41
+7 (903) 722-17-03

Технические данные

Высота	85,0 см
Ширина	59,5 см
Глубина	58,0 см
Глубина при открытой дверце	97,5 см
Вес	94 кг
Максимальная нагрузка на пол	1600 ньютон (примерно 160 кг)
Вместимость	6 кг сухого белья
Напряжение питания	см. типовую табличку
Общая потребляемая мощность	см. типовую табличку
Предохранитель	см. типовую табличку
Параметры расхода	см. главу "Параметры расхода"
Минимальное давление воды	100 кПа (1 бар)
Максимальное давление воды	1 000 кПа (10 бар)
Длина заливного шланга	1,60 м
Длина сливного шланга	1,50 м
Длина сетевого кабеля	1,60 м
Максимальная высота сливного отверстия	1,00 м
Максимальная длина сливного шланга	5,00 м
Лампа освещения барабана	Тип G4 (5 Вт/12 В)
Справочные знаки проверки	Защита от радиопомех, VDE, Ростест-Москва

http://rembitteh.ru/

Ремонт стиральных машин http://rembitteh.ru/ +7 (495) 215-14-41 +7 (903) 722-17-03

Miele

Меню Установки для изменения стандартных значений

В меню Установки Вы можете настроить электронику стиральной машины в соответствии с Вашими индивидуальными потребностями.
Вы можете изменить настройки в любое время.

http://rembitteh.ru/

Открывание меню Установки

❶ Включите прибор. Появляется начальное меню.

❷ Через 5 секунд индикация на дисплее будет дополнена.

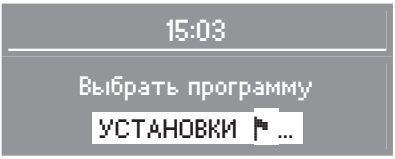

❸ Подтвердите выбор кнопкой OK.

❹ Теперь Вы находитесь в меню *Установки*.

❺ Выберите нужную установку с помощью кнопок **–** и **+** и подтвердите выбор кнопкой OK.

Если в меню Установки и его подменю в течение примерно 20 секунд не происходит выбор нужного пункта, то индикация на дисплее возвращается в начальное меню.

Язык

Текстовые сообщения могут выводиться на дисплей на различных языках.

С помощью подменю Язык Вы можете изменить язык текстовых сообщений.

Знак флажка за словом *Язык* служит ориентиром, если Вы установите язык, который не понимаете.

Установленный язык отмечается галочкой ✓.

Текущее время

Вы можете решить, будет ли текущее время показано в 24-часовом или 12-часовом формате или этой индикации не будет совсем.

Затем необходимо установить текущее время.

Выбор формата индикации времени

■ Выберите нужный формат индикации кнопками **–** или **+** и подтвердите выбор кнопкой OK.

Индикация на дисплее переключается на меню установки времени.

Установка текущего времени

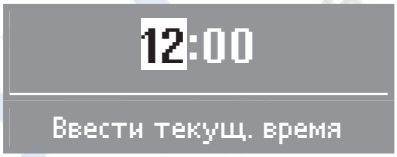

■ С помощью кнопок **–** и **+** установите значение часа и подтвердите установку кнопкой OK. Теперь Вы можете ввести минуты и подтвердить установку кнопкой OK. Индикация на дисплее вернется в меню *Установки*.

Вы можете также установить текущее время, если после включения машины и перед выбором программы Вы нажмете кнопку ⏲.

Аква плюс

С помощью установки Аква плюс Вы можете настроить дополнительную функцию *Больше воды*.

Вы можете выбрать одну из трех опций:

Вода+ (заводская установка)

Повышение уровня воды при стирке и полоскании в программах.

доп. цикл полоск.

В программах *Хлопок/лен* и *Синтетика* проводится дополнительный цикл полоскания.

Вода+ и доп. полоск.

- Повышение уровня воды при стирке и полоскании и дополнительный цикл полоскания в программах *Хлопок/лен* и *Синтетика*.

Установленная опция отмечается галочкой ✓.

Щадящий режим

При включении щадящего режима барабан будет вращаться с замедленным ритмом. Так можно будет выстирать более бережно слегка загрязненные текстильные изделия.

Щадящий режим можно активизировать для программ *Хлопок/лен* и *Синтетика*.

При поставке стиральной машины щадящий режим выключен.

Установленная опция отмечается галочкой ✓.

Охлажд. раствора

В конце основной программы стирки в барабан подается дополнительное количество воды для охлаждения моющего раствора.

Охлаждение моющего раствора производится при выборе температур 95°C и 75°C.

Необходимо включать охлаждение моющего раствора:

– при подвешивании сливного шланга на край мойки или раковины, чтобы предотвратить опасность ошпаривания.

– если сточные трубы в здании не выдерживают температуры жидкости 95°C (DIN 1986).

Стиральные машины поставляются с выключенной функцией охлаждения моющего раствора.

Установленная опция отмечается галочкой ✓.

Ремонт стиральных машин http://rembitteh.ru/ +7 (495) 215-14-41 +7 (903) 722-17-03

Электронный замок

Функция электронного замка предотвращает использование Вашей стиральной машины посторонними лицами, например, в прачечных.

При включенной функции электронного замка после включения машины следует ввести код, чтобы ею можно было пользоваться.

Включение функции электронного замка

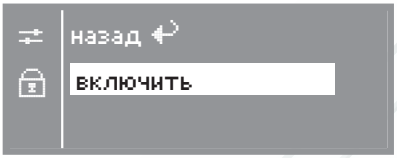

- Выберите *включить* и подтвердите установку.
- Теперь Вам предлагается ввести код. Кодом является число **125**, и его нельзя изменить.

Ввод кода

Кодом является число **125**.

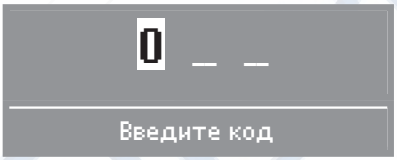

- Кнопкой **+** Вы можете ввести первую цифру. Подтвердите эту цифру кнопкой OK. Теперь Вы можете ввести вторую цифру.
- Повторите процесс, пока не будут введены три цифры.
- После ввода всех цифр нажмите кнопку OK.

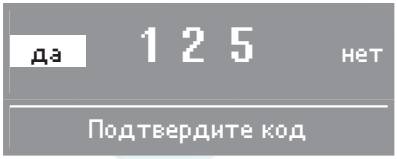

- Подтвердите код кнопкой OK или, если Вы хотите его исправить, нажмите кнопку **–**.
- Теперь замок будет активизирован, когда Вы выключите машину.

Снятие блокировки

После включения машины Вам предлагается ввести код.

- Введите код, как описано выше, и подтвердите его.

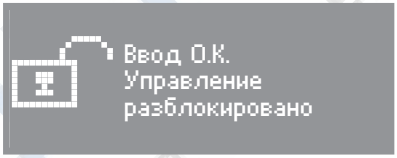

Теперь Вы можете снова пользоваться стиральной машиной.

Отключение функции электронного замка

Действуйте, как при включении функции.

http://rembitteh.ru/

Температура

Вы можете решить, будет ли температура указываться в градусах Цельсия °*C* или в градусах Фаренгейта °*F*.

Выбранная установка индикации температуры отмечается галочкой ✓.

Зуммер

При включенной функции зуммера раздается акустический сигнал по окончании программы или при остановке полоскания.

Вы можете выбрать один из двух уровней громкости зуммера:

нормально (заводская установка)

По окончании программы или при остановке полоскания зуммер звучит с *обычной* громкостью.

громко

По окончании программы или при остановке полоскания зуммер звучит *громко*.

Установленная громкость отмечается галочкой ✓.

Подтвержд. сигнал

Нажатие какой-либо кнопки подтверждается акустическим сигналом.

Стиральные машины поставляются с выключенной функцией акустического подтверждения.

Установленная опция отмечается галочкой ✓.

Контрастность

Контрастность индикации на дисплее может быть настроена на один из 10 уровней.

Заводская настройка машины - уровень 5.

Контрастность устанавливается сразу же при выборе другого уровня.

Яркость

Яркость индикации на дисплее может быть настроена на один из 10 уровней.

Заводская настройка машины - уровень 5.

Яркость устанавливается сразу же при выборе другого уровня.

Режим ожидания

При включенном режиме ожидания дисплей гаснет через 10 минут, а кнопка *Старт*/*Стоп* начинает медленно мигать в целях экономии электроэнергии.

Вы можете выбрать одну из 2 опций:

Вкл

Режим ожидания включается:

– если после включения машины не производится выбор программы.

– после запуска программы.

– после окончания программы.

не в текущ. прогр. (заводская настройка)

Режим ожидания включается:

– если после включения машины не производится выбор программы.

– после окончания программы.

После нажатия какой-либо кнопки дисплей снова включится.

Установленная опция отмечается галочкой ✓.

Память

Если к программе стирки добавляется дополнительная функция или изменяется рекомендуемая скорость отжима, то машина запоминает эти установки при запуске программы.

При новом выборе программы стирки стиральная машина отображает на дисплее сохраненные компоненты программы.

В заводской настройке машин функция памяти выключена.

Установленная опция отмечается галочкой ✓.

Выход из меню Установки

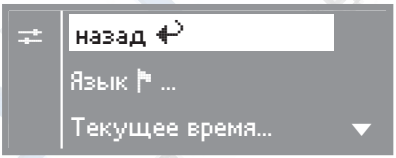

■ Выберите *назад* и подтвердите выбор.

РемБытТех
Ремонт и установка бытовой техн

РемБытТех
Ремонт и установка бытовой техн

РемБытТех
Ремонт и установка бытовой техн

Ремонт стиральных машин http://rembitteh.ru/ +7 (495) 215-14-41 +7 (903) 722-17-03

Miele

Производитель:

Миле & Ци. КГ, D-33325 Гютерсло, Германия
Miele & Cie. KG, D-33325 Guetersloh

Импортер:

ООО Миле СНГ
Российская Федерация
125167 Москва,
Ленинградский проспект, 39а
Телефон: (495) 745 8990
8 800 200 2900
Телефакс: (495) 745 8984

Internet: www.miele.ru
E-mail: info@miele.ru

ООО "Миле"
Украина
04070 Киев, ул. Спасская, 30
Телефон: (044) 496 0300
Телефакс: (044) 494 2285

Internet: www.miele.ua
E-mail: info@miele.ua

АЯ46

Право на изменения сохраняется/4905

M.-Nr. 06 618 380 / 01
ru - RU

http://rembitteh.ru/